Jiná ověření:

Paré:

Orientační schéma:

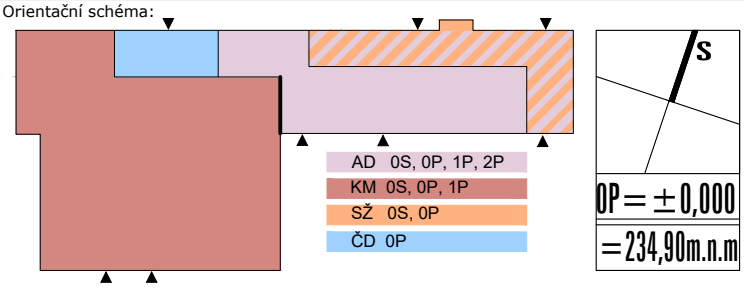

Razítko oprávněné osoby:

Podpis: Datum:

Revize:	Datum:	Popis:	Kontroloval:

Stavebník/Investor:	**Správa železnic, státní organizace**
Adresa:	Dlážděná 1003/7, 110 00 Praha 1
Zástupce investora:	Stavební správa východ
Adresa:	Nerudova 773/1, 779 00 Olomouc

SPRÁVA ŽELEZNIC

Zhotovitel díla:	**KOHL Architekti s.r.o.**
Adresa:	28. října 960/178, 709 00 Ostrava-Mariánské Hory
Kontakt:	T: 777 334 088 E: labuzik@kohlarchitekti.cz
Zhotovitel objektu:	**KOHL Architekti s.r.o.**
Adresa:	28. října 960/178, 709 00 Ostrava-Mariánské Hory
Kontakt:	T: 777 334 088 E: labuzik@kohlarchitekti.cz
Hlavní projektant (HIP):	Ing. arch. Daniel Labuzík
Specialista:	

KOHLARCHITEKTI

Název stavby/akce:	**REKONSTRUKCE VÝPRAVNÍ BUDOVY OSTRAVA-VÍTKOVICE**	Označení investora: S621700097 Označení zhotovitele: 1075
Název části:	D.2.2.01 POZEMNÍ STAVEBNÍ OBJEKTY VÝPRAVNÍCH BUDOV A BUDOV ZASTÁVEK	Označení části: **D**
Název objektu/dílčí části:	**SO 04-71-01 - VÝPRAVNÍ BUDOVA**	Označení objektu/komplexu: **SO 04-71-01.01**
Název přílohy: Název dílčí části přílohy:	100 STAVBA **VÝPIS PSV_KONSTRUKCE PROSKLENÉ VNITŘNÍ AL, POŽÁRNÍ AL**	Číslo přílohy: **1. 138**
Odpovědný projektant: Ing. arch. Daniel Labuzík	Zpracovatel přílohy: Ing. Renáta Neumanová	Měřítko: - Formáty: 32 x A4 — Stupeň dokumentace: **DUPS + PDPS**
Kraj: Moravskoslezský	Katastrální území: Vítkovice [714071]	TUDU: 2561 B1 — **Smluvní datum zpracování: 05.2022**

Označení investora:	Stupeň dokumentace:	Část:	Objekt:	Podobjekt:	Příloha:	Revize:
S 6 2 1 7 0 0 0 9 7 _	P D P S	_ D 2 2 0 1	_ S O 0 4 7 1 0 1	_ 0 1	_ 2 _ 1 3 8	_ 0 0 0

[Prostor pro další informace]

U P O Z O R N Ě N Í

P O Z O R !!!

- PŘED VÝROBOU PROSKLENÝCH KONSTRUKCÍ BUDOU VŠECHNY STAVEBNÍ OTVORY ZAMĚŘENY A JEJICH ROZMĚRY BUDOU KONZULTOVÁNY SE ZODPOVĚDNÝM PROJEKTANTEM.
- PŘED ZAHÁJENÍM VÝROBY BUDE PŘEDLOŽENA DÍLENSKÁ DOKUMENTACE KE KONZULTACI ZODPOVĚDNÉMU PROJEKTANTOVI.
- DODAVATEL RUČÍ ZA TECHNICKÉ I FUNKČNÍ PARAMETRY A ŽIVOTNOST DODANÝCH VÝROBKŮ BEZ OHLEDU NA JEJICH VELIKOST.
- ATESTY: DLE PLATNÉHO OSVĚDČENÍ O SHODĚ SYSTÉMU JAKOSTI.
- GRAFICKÉ ZOBRAZENÍ SCHÉMAT ODPOVÍDÁ POHLEDU ZE STRANY ZÁVĚSŮ, POKUD NENÍ STANOVENO JINAK.

U P O Z O R N Ě N Í

P O Z O R !!!

DVEŘE MIMO SOCIÁLNÍ ZAŘÍZENÍ BUDOU VYBAVENY KABELÁŽÍ PRO ELEKTRICKÉ ZÁMKY, MAGNETY A ČTEČKY.

SOUČÁSTÍ DODÁVKY DVEŘNÍCH KŘÍDEL A RÁMŮ BUDOU:

- ELEKTROMAGNETICKÉ KONTAKTY,
- KABELÁŽ PRO EZS,
- KABELÁŽ PRO ELEKTRICKÉ ZÁMKY DLE SPECIFIKACE SLABOPROUDU,
- KABELÁŽ PRO ČTEČKY KARET VČETNĚ PŘÍPRAVY KRABIC VE STĚNĚ

A – SPECIFIKACE VNITŘNÍCH AL – VÝPLNÍ

POPIS:
– HLINÍKOVÝ PROFILOVÝ SYSTÉM: OKENNÍ A DVEŘNÍ SYSTÉM BEZ TEPLOTNÍHO MŮSTKU (BEZ NÁROKU NA TEPELNOU IZOLACI)
– UNIVERZÁLNÍ ŠIROCE POUŽITELNÝ SYSTÉM Z JEDNOKOMOROVÉHO HLINÍKOVÉHO PROFILU
– INTERIÉROVÉ I EXTERIÉROVÉ POUŽITÍ

SPECIFIKACE PROFILU:
- KONSTRUKČNÍ HLOUBKA OKENNÍCH PROFILŮ JE 45 MM (OKENNÍ RÁM), 54 MM (OKENNÍ KŘÍDLO)
- KONSTRUKČNÍ HLOUBKA DVEŘNÍCH PROFILŮ JE 45 MM (RÁM I DVEŘNÍ KŘÍDLO)
- MIN. ŠÍŘKA PROFILŮ VIDITELNÝCH ZVENKU: 66,5 MM (RÁM DVEŘÍ), 27,5 MM (RÁM OKNA), 66 MM (KŘÍDLO DVEŘÍ), 27,5 MM (KŘÍDLO OKNA)
- TĚSNOST ZAJIŠŤUJE SPECIÁLNÍ TĚSNĚNÍ ZE SYNTETICKÉHO KAUČUKU EPDM
- ROZSAH TLOUŠŤKY ZASKLENÍ 2–34 MM PRO OKNA A 2–54 MM PRO DVEŘE ČI FIXNÍ ČÁSTI
- POVRCHOVÁ ÚPRAVA: RAL DLE POPISU U JEDNOTLIVÝCH VÝROBKŮ

ZASKLENÍ:
- DLE ÚVODNÍ SOUHRNNÉ TECHNICKÉ SPECIFIKACE ZASKLENÍ A DLE OZNAČENÍ U JEDNOTLIVÝCH VÝROBKŮ

ZÁRUBEŇ:
- Z HLINÍKOVÉHO PROFILU, SYSTÉMOVÁ

KOVÁNÍ:
- ZÁVĚSY: 2–DÍLNÉ, CELKEM 3KS PRO 1 KŘÍDLO, V RAL 7024
- NEREZOVÝ KARTÁČOVANÝ POVRCH, NEREZOVÉ KLIKY S HLADKÝM KRUHOVÝM PRŮŘEZEM, ČTVERCOVÉ ROZETY
- KOVÁNÍ: KLIKA–KLIKA (POKUD NENÍ UVEDENO JINAK VE SPECIFIKACI U JEDNOTLIVÝCH VÝROBKŮ)

ZÁMEK:
- VLOŽKOVÝ, OBOUSTRANNÝ, S MOŽNOSTÍ OTEVŘENÍ GENERÁLNÍM KLÍČEM (POKUD NENÍ UVEDENO JINAK VE SPECIFIKACI U JEDNOTLIVÝCH VÝROBKŮ).

PRÁH:
- DVEŘNÍ PRÁH: DVEŘE BEZ PRAHU NEBO PRÁH SYSTÉMOVÝ (NULOVÝ) V ÚROVNI PODLAHY

PŘECHODOVÉ LIŠTY:
- NAPŘ. AE 100, HLINÍK PŘÍRODNÍ, MATNĚ ELOXOVANÝ. PŘECHODOVÁ LIŠTA SE UMISŤUJE VŽDY NA PODÉLNOU OSU DVEŘNÍHO KŘÍDLA.

SAMOZAVÍRAČ
- PRO DVEŘE BEZ POŽÁRNÍ ODOLNOSTI
- VIDITELNÝ, S HORNÍ MONTÁŽÍ NA DVEŘNÍ KŘÍDLO, S LOMENÝM RAMÍNKEM, SÍLA NASTAVITELNÁ DLE HMOTNOSTI DVEŘÍ, POMALÉ DOVÍRÁNÍ DVEŘÍ, RAL DLE BARVY KŘÍDLA.

STAVĚČ
- MECHANICKÝ, MONTÁŽ NA DVEŘNÍ KŘÍDLO, PRO JEDNOKŘÍDLOVÉ I DVOUKŘÍDLOVÉ DVEŘE, RAL DLE BARVY KŘÍDLA.

ZARÁŽKA DO PODLAHY
- MATERIÁL, POZICE A TVAR – NA STAVBĚ, DLE ARCHITEKTA

B – SPECIFIKACE VNITŘNÍCH AL – VÝPLNÍ BEZPEČNOTNÍCH

POPIS:
– HLINÍKOVÝ PROFILOVÝ SYSTÉM: OKENNÍ A DVEŘNÍ SYSTÉM S TEPELNOU IZOLACÍ VHODNÝ TAKÉ PRO NÁVRHY BEZPEČNOSTNÍCH K–CÍ S TŘÍDOU BEZPEČNOSTI RC3.
– SYSTÉM MÁ DOBRÉ TEPELNĚ–IZOLAČNÍ I AKUSTICKÉ PARAMETRY
– SPLŇUJE VYSOKOU ÚROVEŇ OCHRANY PROTI VLOUPÁNÍ (MAX. RC3)

SPECIFIKACE PROFILU:
- KONSTRUKČNÍ HLOUBKA OKENNÍCH PROFILŮ JE 79 MM (OKENNÍ KŘÍDLO)
- KONSTRUKČNÍ HLOUBKA DVEŘNÍCH PROFILŮ JE 70 MM (RÁM I DVEŘNÍ KŘÍDLO)
- TEPELNÉ VLOŽKY UMOŽŇUJÍCÍ POUŽITÍ TĚSNĚNÍ V ZÓNĚ IZOLACE PROFILŮ JAK V OKNECH TAK I VE DVEŘÍCH
- TEPELNÁ IZOLACE: Uw od 0,64 W/m2.K
- AKUSTICKÁ IZOLACE AŽ 46 dB
- ŠIROKÝ ROZSAH ZASKLENÍ S DVOJITÝM NEBO TROJITÝM IZOLAČNÍM SKLEM O TLOUŠŤCE AŽ 63 MM PRO OKNA A AŽ 54 MM PRO DVEŘE
- POVRCHOVÁ ÚPRAVA: RAL DLE POPISU U JEDNOTLIVÝCH VÝROBKŮ

ZASKLENÍ:
- BEZPEČNOSTNÍ A ZÁROVEŇ BEZPEČNÉ SKLO – DLE ÚVODNÍ SOUHRNNÉ TECHNICKÉ SPECIFIKACE ZASKLENÍ A DLE OZNAČENÍ U JEDNOTLIVÝCH VÝROBKŮ

ZÁRUBEŇ:
- Z HLINÍKOVÉHO PROFILU, SYSTÉMOVÁ

KOVÁNÍ:
- BEZPEČNOSTNÍ
- ZÁVĚSY: 2–DÍLNÉ, CELKEM 3KS PRO 1 KŘÍDLO, V RAL 7024
- NEREZOVÝ KARTÁČOVANÝ POVRCH, NEREZOVÉ KLIKY S HLADKÝM KRUHOVÝM PRŮŘEZEM, ČTVERCOVÉ ROZETY
- KOVÁNÍ: KLIKA–KLIKA (POKUD NENÍ UVEDENO JINAK VE SPECIFIKACI U JEDNOTLIVÝCH VÝROBKŮ)

ZÁMEK:
- BEZPEČNOSTNÍ VÍCEBODOVÝ, VLOŽKOVÝ, OBOUSTRANNÝ, S MOŽNOSTÍ OTEVŘENÍ GENERÁLNÍM KLÍČEM (POKUD NENÍ UVEDENO JINAK VE SPECIFIKACI U JEDNOTLIVÝCH VÝROBKŮ).

PRÁH:
- DVEŘNÍ PRÁH: DVEŘE BEZ PRAHU NEBO PRÁH SYSTÉMOVÝ (NULOVÝ) V ÚROVNI PODLAHY

PŘECHODOVÉ LIŠTY:
- NAPŘ. AE 100, HLINÍK PŘÍRODNÍ, MATNĚ ELOXOVANÝ. PŘECHODOVÁ LIŠTA SE UMISŤUJE VŽDY NA PODÉLNOU OSU DVEŘNÍHO KŘÍDLA.

SAMOZAVÍRAČ
- PRO DVEŘE BEZ POŽÁRNÍ ODOLNOSTI
- VIDITELNÝ, S HORNÍ MONTÁŽÍ NA DVEŘNÍ KŘÍDLO, S LOMENÝM RAMÍNKEM, SÍLA NASTAVITELNÁ DLE HMOTNOSTI DVEŘÍ, POMALÉ DOVÍRÁNÍ DVEŘÍ, RAL DLE BARVY KŘÍDLA.

STAVĚČ
- MECHANICKÝ, MONTÁŽ NA DVEŘNÍ KŘÍDLO, PRO JEDNOKŘÍDLOVÉ I DVOUKŘÍDLOVÉ DVEŘE, RAL DLE BARVY KŘÍDLA.

ZARÁŽKA DO PODLAHY
- MATERIÁL, POZICE A TVAR – NA STAVBĚ, DLE ARCHITEKTA

C – SPECIFIKACE VNITŘNÍCH AL – VÝPLNÍ

POPIS:
– **BEZRÁMOVÝ PROSKLENÝ HLINÍKOVÝ SYSTÉM** URČENÝ K REALIZACI INTERIÉROVÝCH DĚLICÍCH STĚN S DVEŘMI
– SYSTÉM PŮSOBÍ EFEKTNÍM VZDUŠNÝM DOJMEM A JEDNOLITÝM POVRCHEM Z VNĚJŠÍ STRANY PO ZAVŘENÍ
– NAVRHOVANÝ SYSTÉM SE VYZNAČUJE VARIABILITOU A KOMPAKTNOSTÍ A JE VHODNÝ PRO KANCELÁŘSKÉ PROSTORY, ZASEDACÍ MÍSTNOSTI, SHROMAŽĎOVACÍ PROSTORY ATD.

SPECIFIKACE PROFILU:
- KONSTRUKČNÍ HLOUBKA DVEŘNÍCH PROFILŮ JE 45 MM (RÁM) A 45MM (KŘÍDLO)
- POHLEDOVÁ ŠÍŘKA RÁMU VYCHÁZÍ NA 66 MM, POHLEDOVÁ ŠÍŘKA KŘÍDLA JE 72 MM
- POVRCHOVÁ ÚPRAVA: RAL DLE POPISU U JEDNOTLIVÝCH VÝROBKŮ

ZASKLENÍ:
- DLE ÚVODNÍ SOUHRNNÉ TECHNICKÉ SPECIFIKACE ZASKLENÍ A DLE OZNAČENÍ U JEDNOTLIVÝCH VÝROBKŮ

KOVÁNÍ:
- ZÁVĚSY: 2–DÍLNÉ, CELKEM 3KS PRO 1 KŘÍDLO, V RAL 7024
- NEREZOVÝ KARTÁČOVANÝ POVRCH, NEREZOVÉ KLIKY S HLADKÝM KRUHOVÝM PRŮŘEZEM, KOMPAKTNÍ TĚLO KOVÁNÍ VČETNĚ ZÁMKU
- KOVÁNÍ: KLIKA–KLIKA (POKUD NENÍ UVEDENO JINAK VE SPECIFIKACI U JEDNOTLIVÝCH VÝROBKŮ)

ZÁMEK:
- ZÁMEK: JEDNOBODOVÝ (STŘELKA, ZÁVORA), KOMPAKTNÍ TĚLO KOVÁNÍ VČETNĚ ZÁMKU

PRÁH:
- DVEŘNÍ PRÁH: DVEŘE BEZ PRAHU NEBO PRÁH SYSTÉMOVÝ (NULOVÝ) V ÚROVNI PODLAHY

D – SPECIFIKACE VNITŘNÍCH AL – VÝPLNÍ TEPELNĚ – IZOLAČNÍCH

POPIS:
– HLINÍKOVÝ PROFILOVÝ SYSTÉM: OKENNÍ A DVEŘNÍ SYSTÉM S TEPELNOU IZOLACÍ, Umin = 1,2 Wm2.K
– SYSTÉM MÁ DOBRÉ TEPELNĚ–IZOLAČNÍ I AKUSTICKÉ PARAMETRY
– SPLŇUJE TAKÉ VYSOKOU ÚROVEŇ OCHRANY PROTI VLOUPÁNÍ (MAX. RC3)

SPECIFIKACE PROFILU:
- KONSTRUKČNÍ HLOUBKA OKENNÍCH PROFILŮ JE 79 MM (OKENNÍ KŘÍDLO)
- KONSTRUKČNÍ HLOUBKA DVEŘNÍCH PROFILŮ JE 70 MM (RÁM I DVEŘNÍ KŘÍDLO)
- TEPELNÉ VLOŽKY UMOŽŇUJÍCÍ POUŽITÍ TĚSNĚNÍ V ZÓNĚ IZOLACE PROFILŮ JAK V OKNECH TAK I VE DVEŘÍCH
- TEPELNÁ IZOLACE: Uw od 0,64 W/m2.K
- AKUSTICKÁ IZOLACE AŽ 46 dB
- ŠIROKÝ ROZSAH ZASKLENÍ S DVOJITÝM NEBO TROJITÝM IZOLAČNÍM SKLEM O TLOUŠŤCE AŽ 63 MM PRO OKNA A AŽ 54 MM PRO DVEŘE
- POVRCHOVÁ ÚPRAVA: RAL DLE POPISU U JEDNOTLIVÝCH VÝROBKŮ

ZASKLENÍ:
- DLE ÚVODNÍ SOUHRNNÉ TECHNICKÉ SPECIFIKACE ZASKLENÍ A DLE OZNAČENÍ U JEDNOTLIVÝCH VÝROBKŮ

ZÁRUBEŇ:
- Z HLINÍKOVÉHO PROFILU, SYSTÉMOVÁ

KOVÁNÍ:
- ZÁVĚSY: 2–DÍLNÉ, CELKEM 3KS PRO 1 KŘÍDLO, V RAL 7024
- NEREZOVÝ KARTÁČOVANÝ POVRCH, NEREZOVÉ KLIKY S HLADKÝM KRUHOVÝM PRŮŘEZEM, ČTVERCOVÉ ROZETY
- KOVÁNÍ: KLIKA–KLIKA (POKUD NENÍ UVEDENO JINAK VE SPECIFIKACI U JEDNOTLIVÝCH VÝROBKŮ)

ZÁMEK:
- VLOŽKOVÝ, OBOUSTRANNÝ, S MOŽNOSTÍ OTEVŘENÍ GENERÁLNÍM KLÍČEM (POKUD NENÍ UVEDENO JINAK VE SPECIFIKACI U JEDNOTLIVÝCH VÝROBKŮ).

PRÁH:
- DVEŘNÍ PRÁH: DVEŘE BEZ PRAHU NEBO PRÁH SYSTÉMOVÝ (NULOVÝ) V ÚROVNI PODLAHY

PŘECHODOVÉ LIŠTY:
- NAPŘ. AE 100, HLINÍK PŘÍRODNÍ, MATNĚ ELOXOVANÝ. PŘECHODOVÁ LIŠTA SE UMISŤUJE VŽDY NA PODÉLNOU OSU DVEŘNÍHO KŘÍDLA.

SAMOZAVÍRAČ
- PRO DVEŘE BEZ POŽÁRNÍ ODOLNOSTI
- VIDITELNÝ, S HORNÍ MONTÁŽÍ NA DVEŘNÍ KŘÍDLO, S LOMENÝM RAMÍNKEM, SÍLA NASTAVITELNÁ DLE HMOTNOSTI DVEŘÍ, POMALÉ DOVÍRÁNÍ DVEŘÍ, RAL DLE BARVY KŘÍDLA.

STAVĚČ
- MECHANICKÝ, MONTÁŽ NA DVEŘNÍ KŘÍDLO, PRO JEDNOKŘÍDLOVÉ I DVOUKŘÍDLOVÉ DVEŘE, RAL DLE BARVY KŘÍDLA.

ZARÁŽKA DO PODLAHY
- MATERIÁL, POZICE A TVAR – NA STAVBĚ, DLE ARCHITEKTA

E-SPECIFIKACE VNITŘNÍCH AL-VÝPLNÍ POSUVNÝCH

POPIS:
– HLINÍKOVÝ PROFILOVÝ SYSTÉM: KOMPLETNÍ SYSTÉM PRO REALIZACI RUČNĚ NEBO AUTOMATICKY OTEVÍRANÝCH POSUVNÝCH DVEŘÍ
– VARIANTA SYSTÉMU DLE NORMY EN 16005 TJ. S TZV. BEZPEČNOU MEZEROU PROTI PŘISKŘÍPNUTÍ PRSTŮ

SPECIFIKACE PROFILU:
- KONSTRUKČNÍ HLOUBKA OKENNÍCH PROFILŮ JE 79 MM (OKENNÍ KŘÍDLO)
- KONSTRUKČNÍ HLOUBKA DVEŘNÍCH PROFILŮ JE 70 MM (RÁM I DVEŘNÍ KŘÍDLO)
- TEPELNÉ VLOŽKY UMOŽŇUJÍCÍ POUŽITÍ TĚSNĚNÍ V ZÓNĚ IZOLACE PROFILŮ JAK V OKNECH TAK I VE DVEŘÍCH
- TEPELNÁ IZOLACE: Uw od 0,64 W/m2.K
- AKUSTICKÁ IZOLACE AŽ 46 dB
- ŠIROKÝ ROZSAH ZASKLENÍ S DVOJITÝM NEBO TROJITÝM IZOLAČNÍM SKLEM O TLOUŠŤCE AŽ 63 MM PRO OKNA A AŽ 54 MM PRO DVEŘE
- POVRCHOVÁ ÚPRAVA: RAL DLE POPISU U JEDNOTLIVÝCH VÝROBKŮ

ZASKLENÍ:
- DLE ÚVODNÍ SOUHRNNÉ TECHNICKÉ SPECIFIKACE ZASKLENÍ A DLE OZNAČENÍ U JEDNOTLIVÝCH VÝROBKŮ

ZÁRUBEŇ:
- Z HLINÍKOVÉHO PROFILU, SYSTÉMOVÁ

KOVÁNÍ:
- ZÁVĚSY: 2-DÍLNÉ, CELKEM 3KS PRO 1 KŘÍDLO, V RAL 7024
- NEREZOVÝ KARTÁČOVANÝ POVRCH, NEREZOVÉ KLIKY S HLADKÝM KRUHOVÝM PRŮŘEZEM, ČTVERCOVÉ ROZETY
- KOVÁNÍ: KLIKA-KLIKA (POKUD NENÍ UVEDENO JINAK VE SPECIFIKACI U JEDNOTLIVÝCH VÝROBKŮ)

ZÁMEK:
- VLOŽKOVÝ, OBOUSTRANNÝ, S MOŽNOSTÍ OTEVŘENÍ GENERÁLNÍM KLÍČEM (POKUD NENÍ UVEDENO JINAK VE SPECIFIKACI U JEDNOTLIVÝCH VÝROBKŮ).

PRÁH:
- DVEŘNÍ PRÁH: DVEŘE BEZ PRAHU NEBO PRÁH SYSTÉMOVÝ (NULOVÝ) V ÚROVNI PODLAHY

PŘECHODOVÉ LIŠTY:
- NAPŘ. AE 100, HLINÍK PŘÍRODNÍ, MATNĚ ELOXOVANÝ. PŘECHODOVÁ LIŠTA SE UMISŤUJE VŽDY NA PODÉLNOU OSU DVEŘNÍHO KŘÍDLA.

SAMOZAVÍRAČ
- PRO DVEŘE BEZ POŽÁRNÍ ODOLNOSTI
- VIDITELNÝ, S HORNÍ MONTÁŽÍ NA DVEŘNÍ KŘÍDLO, S LOMENÝM RAMÍNKEM, SÍLA NASTAVITELNÁ DLE HMOTNOSTI DVEŘÍ, POMALÉ DOVÍRÁNÍ DVEŘÍ, RAL DLE BARVY KŘÍDLA.

STAVĚČ
- MECHANICKÝ, MONTÁŽ NA DVEŘNÍ KŘÍDLO, PRO JEDNOKŘÍDLOVÉ I DVOUKŘÍDLOVÉ DVEŘE, RAL DLE BARVY KŘÍDLA.

ZARÁŽKA DO PODLAHY
- MATERIÁL, POZICE A TVAR – NA STAVBĚ, DLE ARCHITEKTA

F-SPECIFIKACE VNITŘNÍCH AL-VÝPLNÍ POŽÁRNÍCH

POŽÁRNÍ ODOLNOST EW30-C/DP3

POPIS:
– HLINÍKOVÝ PROFILOVÝ SYSTÉM: OKENNÍ A DVEŘNÍ SYSTÉM URČENÝ PRO ZHOTOVOVÁNÍ PROSKLENÝCH POŽÁRNÍCH PŘEPÁŽEK S TŘÍDOU POŽÁRNÍ ODOLNOSTI EW30.
EW 30 – OZNAČENÍ DVEŘÍ OMEZUJÍCÍCH ŠÍŘENÍ POŽÁRU PO DOBU 30 MINUT
C – DVEŘE OSAZENÉ DVEŘNÍM ZAVÍRAČEM
K – DVEŘE OSAZENÉ KOORDINÁTOREM ZAVÍRÁNÍ DVEŘNÍCH KŘÍDEL
NÚ – DVEŘE OPATŘENÉ KLIKOU NOUZOVÉHO ÚNIKU VE SMĚRU ÚNIKU OSOB
DP3 – KŘÍDLO VYROBENÉ Z HOŘLAVÝCH MATERIÁLŮ (VŠECHNY BĚŽNÉ INTERIÉROVÉ DŘEVĚNÉ DVEŘE)

SPECIFIKACE PROFILU:
- KONSTRUKČNÍ HLOUBKA PROFILŮ JE 60 MM
- SYSTÉM JE ZALOŽEN NA HLINÍKOVÝCH PROFILECH S TEPELNOU VLOŽKOU – DO IZOLAČNÍCH PROSTOR SE VKLÁDAJÍ PRVKY POŽÁRNÍ IZOLACE GKF.
- PROFILY JSOU SPOJOVÁNY PŘI MINIMÁLNÍM OBRÁBĚNÍ POMOCÍ DODANÝCH HLINÍKOVÝCH SPOJEK A DALŠÍHO PŘÍSLUŠENSTVÍ.
- MAXIMÁLNÍ ROZMĚRY DVEŘNÍCH KŘÍDEL: VÝŠKA Hs=2475 MM, ŠÍŘKA Ls=1400 MM.
- SYSTÉM UMOŽŇUJE ZASKLENÍ VŠECH TYPICKÝCH OHNIVZDORNÝCH SKEL S RŮZNÝMI TŘÍDAMI TLOUŠŤKY OD 4,5 DO 40,5 MM. ZASKLÍVACÍ PODLOŽKY JSOU VYROBENY Z OHNIVZDORNÉHO MATERIÁLU. SKLA JSOU Z VNĚJŠÍ STRANY NAVÍC ZABEZPEČENA OCELOVÝMI ÚCHYTY, KTERÉ JSOU PŘIŠROUBOVÁNY K VNITŘNÍMU A VNĚJŠÍMU PROFILU ŠROUBY DO PLECHU. ZASKLÍVACÍ LIŠTY S UZAVŘENÝM TVAREM MONTOVANÉ Z VNĚJŠÍ STRANY UMOŽŇUJÍ PEVNÉ UCHYCENÍ VÝPLNÍ. V TĚCHTO LIŠTÁCH SE PŘIPEVŇUJÍ POLOHOVACÍ VÁLEČKY Z EPDM, KTERÉ USNADŇUJÍ MONTÁŽ LIŠT V RÁMU. VNITŘNÍ ZASKLÍVACÍ TĚSNĚNÍ JE HLUBOKO ZAPUŠTĚNÉ DO ZASKLÍVACÍCH LIŠT, PROTO JE TAKÉ MÁLO VIDITELNÉ PŘI POHLEDU Z VNITŘNÍ STRANY.
- POVRCHOVÁ ÚPRAVA: RAL DLE POPISU U JEDNOTLIVÝCH VÝROBKŮ

ZASKLENÍ:
- DLE ÚVODNÍ SOUHRNNÉ TECHNICKÉ SPECIFIKACE ZASKLENÍ A DLE OZNAČENÍ U JEDNOTLIVÝCH VÝROBKŮ

ZÁRUBEŇ:
- Z HLINÍKOVÉHO PROFILU, SYSTÉMOVÁ

KOVÁNÍ:
- ZÁVĚSY: 2-DÍLNÉ, CELKEM 3KS PRO 1 KŘÍDLO, V RAL 7024
- NEREZOVÝ KARTÁČOVANÝ POVRCH, NEREZOVÉ KLIKY S HLADKÝM KRUHOVÝM PRŮŘEZEM, ČTVERCOVÉ ROZETY
- KOVÁNÍ: KLIKA-KLIKA (POKUD NENÍ UVEDENO JINAK VE SPECIFIKACI U JEDNOTLIVÝCH VÝROBKŮ)

ZÁMEK:
- POŽÁRNÍ, VLOŽKOVÝ, OBOUSTRANNÝ, S MOŽNOSTÍ OTEVŘENÍ GENERÁLNÍM KLÍČEM (POKUD NENÍ UVEDENO JINAK VE SPECIFIKACI U JEDNOTLIVÝCH VÝROBKŮ).

PRÁH:
- DVEŘNÍ PRÁH: DVEŘE BEZ PRAHU NEBO PRÁH SYSTÉMOVÝ (NULOVÝ) V ÚROVNI PODLAHY

PŘECHODOVÉ LIŠTY:
- NAPŘ. AE 100, HLINÍK PŘÍRODNÍ, MATNĚ ELOXOVANÝ. PŘECHODOVÁ LIŠTA SE UMISŤUJE VŽDY NA PODÉLNOU OSU DVEŘNÍHO KŘÍDLA.

SAMOZAVÍRAČ:
- DVEŘE BUDOU OPATŘENY SAMOZAVÍRAČEM POŽÁRNÍCH DVEŘÍ P100

G-SPECIFIKACE VNITŘNÍCH AL-VÝPLNÍ POŽÁRNÍCH

POŽÁRNÍ ODOLNOST EI30-C/DP3, DP1

POPIS:

- HLINÍKOVÝ PROFILOVÝ SYSTÉM: OKENNÍ A DVEŘNÍ SYSTÉM URČENÝ PRO ZHOTOVOVÁNÍ PROSKLENÝCH POŽÁRNÍCH PŘEPÁŽEK S TŘÍDOU POŽÁRNÍ ODOLNOSTI EI30.

EI 30 – OZNAČENÍ DVEŘÍ BRÁNÍCÍCH ŠÍŘENÍ POŽÁRU PO DOBU 30 MINUT

C – DVEŘE OSAZENÉ DVEŘNÍM ZAVÍRAČEM

K – DVEŘE OSAZENÉ KOORDINÁTOREM ZAVÍRÁNÍ DVEŘNÍCH KŘÍDEL

NÚ – DVEŘE OPATŘENÉ KLIKOU NOUZOVÉHO ÚNIKU VE SMĚRU ÚNIKU OSOB

DP3 – KŘÍDLO VYROBENÉ Z HOŘLAVÝCH MATERIÁLŮ (VŠECHNY BĚŽNÉ INTERIÉROVÉ DŘEVĚNÉ DVEŘE)

SPECIFIKACE PROFILU:

- KONSTRUKČNÍ HLOUBKA PROFILŮ JE 60 MM
- SYSTÉM JE ZALOŽEN NA HLINÍKOVÝCH PROFILECH S TEPELNOU VLOŽKOU – DO IZOLAČNÍCH PROSTOR SE VKLÁDAJÍ PRVKY POŽÁRNÍ IZOLACE GKF.
- PROFILY JSOU SPOJOVÁNY PŘI MINIMÁLNÍM OBRÁBĚNÍ POMOCÍ DODANÝCH HLINÍKOVÝCH SPOJEK A DALŠÍHO PŘÍSLUŠENSTVÍ.
- MAXIMÁLNÍ ROZMĚRY DVEŘNÍCH KŘÍDEL: VÝŠKA Hs=2475 MM, ŠÍŘKA Ls=1400 MM.
- SYSTÉM UMOŽŇUJE ZASKLENÍ VŠECH TYPICKÝCH OHNIVZDORNÝCH SKEL S RŮZNÝMI TŘÍDAMI TLOUŠŤKY OD 4,5 DO 40,5 MM. ZASKLÍVACÍ PODLOŽKY JSOU VYROBENY Z OHNIVZDORNÉHO MATERIÁLU. SKLA JSOU Z VNĚJŠÍ STRANY NAVÍC ZABEZPEČENA OCELOVÝMI ÚCHYTY, KTERÉ JSOU PŘIŠROUBOVÁNY K VNITŘNÍMU A VNĚJŠÍMU PROFILU ŠROUBY DO PLECHU. ZASKLÍVACÍ LIŠTY S UZAVŘENÝM TVAREM MONTOVANÉ Z VNĚJŠÍ STRANY UMOŽŇUJÍ PEVNÉ UCHYCENÍ VÝPLNÍ. V TĚCHTO LIŠTÁCH SE PŘIPEVŇUJÍ POLOHOVACÍ VÁLEČKY Z EPDM, KTERÉ USNADŇUJÍ MONTÁŽ LIŠT V RÁMU. VNITŘNÍ ZASKLÍVACÍ TĚSNĚNÍ JE HLUBOKO ZAPUŠTĚNÉ DO ZASKLÍVACÍCH LIŠT, PROTO JE TAKÉ MÁLO VIDITELNÉ PŘI POHLEDU Z VNITŘNÍ STRANY.
- POVRCHOVÁ ÚPRAVA: RAL DLE POPISU U JEDNOTLIVÝCH VÝROBKŮ

ZASKLENÍ:

- DLE ÚVODNÍ SOUHRNNÉ TECHNICKÉ SPECIFIKACE ZASKLENÍ A DLE OZNAČENÍ U JEDNOTLIVÝCH VÝROBKŮ

ZÁRUBEŇ:

- Z HLINÍKOVÉHO PROFILU, SYSTÉMOVÁ

KOVÁNÍ:

- ZÁVĚSY: 2-DÍLNÉ, CELKEM 3KS PRO 1 KŘÍDLO, V RAL 7024
- NEREZOVÝ KARTÁČOVANÝ POVRCH, NEREZOVÉ KLIKY S HLADKÝM KRUHOVÝM PRŮŘEZEM, ČTVERCOVÉ ROZETY
- KOVÁNÍ: KLIKA-KLIKA (POKUD NENÍ UVEDENO JINAK VE SPECIFIKACI U JEDNOTLIVÝCH VÝROBKŮ)

ZÁMEK:

- POŽÁRNÍ, VLOŽKOVÝ, OBOUSTRANNÝ, S MOŽNOSTÍ OTEVŘENÍ GENERÁLNÍM KLÍČEM (POKUD NENÍ UVEDENO JINAK VE SPECIFIKACI U JEDNOTLIVÝCH VÝROBKŮ).

PRÁH:

- DVEŘNÍ PRÁH: DVEŘE BEZ PRAHU NEBO PRÁH SYSTÉMOVÝ (NULOVÝ) V ÚROVNI PODLAHY

PŘECHODOVÉ LIŠTY:

- NAPŘ. AE 100, HLINÍK PŘÍRODNÍ, MATNĚ ELOXOVANÝ. PŘECHODOVÁ LIŠTA SE UMISŤUJE VŽDY NA PODÉLNOU OSU DVEŘNÍHO KŘÍDLA.

SAMOZAVÍRAČ:

- DVEŘE BUDOU OPATŘENY SAMOZAVÍRAČEM POŽÁRNÍCH DVEŘÍ P100

H-SPECIFIKACE VNITŘNÍCH AL-VÝPLNÍ POŽÁRNÍCH

POŽÁRNÍ ODOLNOST EI15-C/DP3

POPIS:

- HLINÍKOVÝ PROFILOVÝ SYSTÉM: OKENNÍ A DVEŘNÍ SYSTÉM URČENÝ PRO ZHOTOVOVÁNÍ PROSKLENÝCH POŽÁRNÍCH PŘEPÁŽEK S TŘÍDOU POŽÁRNÍ ODOLNOSTI EI15.

EI 15 – OZNAČENÍ DVEŘÍ BRÁNÍCÍCH ŠÍŘENÍ POŽÁRU PO DOBU 15 MINUT

C – DVEŘE OSAZENÉ DVEŘNÍM ZAVÍRAČEM

K – DVEŘE OSAZENÉ KOORDINÁTOREM ZAVÍRÁNÍ DVEŘNÍCH KŘÍDEL

NÚ – DVEŘE OPATŘENÉ KLIKOU NOUZOVÉHO ÚNIKU VE SMĚRU ÚNIKU OSOB

DP3 – KŘÍDLO VYROBENÉ Z HOŘLAVÝCH MATERIÁLŮ (VŠECHNY BĚŽNÉ INTERIÉROVÉ DŘEVĚNÉ DVEŘE)

SPECIFIKACE PROFILU:

- KONSTRUKČNÍ HLOUBKA PROFILŮ JE 60 MM
- SYSTÉM JE ZALOŽEN NA HLINÍKOVÝCH PROFILECH S TEPELNOU VLOŽKOU – DO IZOLAČNÍCH PROSTOR SE VKLÁDAJÍ PRVKY POŽÁRNÍ IZOLACE GKF.
- PROFILY JSOU SPOJOVÁNY PŘI MINIMÁLNÍM OBRÁBĚNÍ POMOCÍ DODANÝCH HLINÍKOVÝCH SPOJEK A DALŠÍHO PŘÍSLUŠENSTVÍ.
- MAXIMÁLNÍ ROZMĚRY DVEŘNÍCH KŘÍDEL: VÝŠKA Hs=2475 MM, ŠÍŘKA Ls=1400 MM.
- SYSTÉM UMOŽŇUJE ZASKLENÍ VŠECH TYPICKÝCH OHNIVZDORNÝCH SKEL S RŮZNÝMI TŘÍDAMI TLOUŠŤKY OD 4,5 DO 40,5 MM. ZASKLÍVACÍ PODLOŽKY JSOU VYROBENY Z OHNIVZDORNÉHO MATERIÁLU. SKLA JSOU Z VNĚJŠÍ STRANY NAVÍC ZABEZPEČENA OCELOVÝMI ÚCHYTY, KTERÉ JSOU PŘIŠROUBOVÁNY K VNITŘNÍMU A VNĚJŠÍMU PROFILU ŠROUBY DO PLECHU. ZASKLÍVACÍ LIŠTY S UZAVŘENÝM TVAREM MONTOVANÉ Z VNĚJŠÍ STRANY UMOŽŇUJÍ PEVNÉ UCHYCENÍ VÝPLNÍ. V TĚCHTO LIŠTÁCH SE PŘIPEVŇUJÍ POLOHOVACÍ VÁLEČKY Z EPDM, KTERÉ USNADŇUJÍ MONTÁŽ LIŠT V RÁMU. VNITŘNÍ ZASKLÍVACÍ TĚSNĚNÍ JE HLUBOKO ZAPUŠTĚNÉ DO ZASKLÍVACÍCH LIŠT, PROTO JE TAKÉ MÁLO VIDITELNÉ PŘI POHLEDU Z VNITŘNÍ STRANY.
- POVRCHOVÁ ÚPRAVA: RAL DLE POPISU U JEDNOTLIVÝCH VÝROBKŮ

ZASKLENÍ:

- DLE ÚVODNÍ SOUHRNNÉ TECHNICKÉ SPECIFIKACE ZASKLENÍ A DLE OZNAČENÍ U JEDNOTLIVÝCH VÝROBKŮ

ZÁRUBEŇ:

- Z HLINÍKOVÉHO PROFILU, SYSTÉMOVÁ

KOVÁNÍ:

- ZÁVĚSY: 2-DÍLNÉ, CELKEM 3KS PRO 1 KŘÍDLO, V RAL 7024
- NEREZOVÝ KARTÁČOVANÝ POVRCH, NEREZOVÉ KLIKY S HLADKÝM KRUHOVÝM PRŮŘEZEM, ČTVERCOVÉ ROZETY
- KOVÁNÍ: KLIKA-KLIKA (POKUD NENÍ UVEDENO JINAK VE SPECIFIKACI U JEDNOTLIVÝCH VÝROBKŮ)

ZÁMEK:

- POŽÁRNÍ, VLOŽKOVÝ, OBOUSTRANNÝ, S MOŽNOSTÍ OTEVŘENÍ GENERÁLNÍM KLÍČEM (POKUD NENÍ UVEDENO JINAK VE SPECIFIKACI U JEDNOTLIVÝCH VÝROBKŮ).

PRÁH:

- DVEŘNÍ PRÁH: DVEŘE BEZ PRAHU NEBO PRÁH SYSTÉMOVÝ (NULOVÝ) V ÚROVNI PODLAHY

PŘECHODOVÉ LIŠTY:

- NAPŘ. AE 100, HLINÍK PŘÍRODNÍ, MATNĚ ELOXOVANÝ. PŘECHODOVÁ LIŠTA SE UMISŤUJE VŽDY NA PODÉLNOU OSU DVEŘNÍHO KŘÍDLA.

SAMOZAVÍRAČ:

- DVEŘE BUDOU OPATŘENY SAMOZAVÍRAČEM POŽÁRNÍCH DVEŘÍ P100

J-SPECIFIKACE VNITŘNÍCH AL-VÝPLNÍ POŽÁRNÍCH

POŽÁRNÍ ODOLNOST EI45/DP1

POPIS:

– HLINÍKOVÝ PROFILOVÝ SYSTÉM: OKENNÍ A DVEŘNÍ SYSTÉM URČENÝ PRO ZHOTOVOVÁNÍ PROSKLENÝCH POŽÁRNÍCH PŘEPÁŽEK S TŘÍDOU POŽÁRNÍ ODOLNOSTI EI45.

EI 45 – OZNAČENÍ DVEŘÍ/KONSTRUKCE BRÁNÍCÍ ŠÍŘENÍ POŽÁRU PO DOBU 45 MINUT

C – DVEŘE OSAZENÉ DVEŘNÍM ZAVÍRAČEM

K – DVEŘE OSAZENÉ KOORDINÁTOREM ZAVÍRÁNÍ DVEŘNÍCH KŘÍDEL

NÚ – DVEŘE OPATŘENÉ KLIKOU NOUZOVÉHO ÚNIKU VE SMĚRU ÚNIKU OSOB

DP1 – KŘÍDLO VYROBENÉ Z NEHOŘLAVÝCH MATERIÁLŮ

SPECIFIKACE PROFILU:

- KONSTRUKČNÍ HLOUBKA PROFILŮ JE 78 MM
- SYSTÉM SE OPÍRÁ O HLINÍKOVÉ PROFILY S TEPELNÝM MŮSTKEM
- PROFILY JSOU CHARAKTERISTICKÉ NÍZKOU HODNOTOU SOUČINITELE PROSTUPU TEPLA (U) DÍKY POUŽITÍ SPECIÁLNÍCH PROFILOVANÝCH TEPELNÝCH MŮSTKŮ S ŠÍŘKOU 34 MM.
- SYSTÉM UMOŽŇUJE ZASKLENÍ VŠEMI TYPOVÝMI OHNIVZDORNÝMI SKLY ODPOVÍDAJÍCÍCH TŘÍD (TLOUŠŤKA VÝPLNĚ 6–49 MM.)
- HODNOTA UKAZATELE Rw SE POHYBUJE SE DO 40 dB.
- POVRCHOVÁ ÚPRAVA: RAL DLE POPISU U JEDNOTLIVÝCH VÝROBKŮ

ZASKLENÍ:

- DLE ÚVODNÍ SOUHRNNÉ TECHNICKÉ SPECIFIKACE ZASKLENÍ A DLE OZNAČENÍ U JEDNOTLIVÝCH VÝROBKŮ

ZÁRUBEŇ:

- Z HLINÍKOVÉHO PROFILU, SYSTÉMOVÁ

KOVÁNÍ:

- ZÁVĚSY: 2-DÍLNÉ, CELKEM 3KS PRO 1 KŘÍDLO, V RAL 7024
- NEREZOVÝ KARTÁČOVANÝ POVRCH, NEREZOVÉ KLIKY S HLADKÝM KRUHOVÝM PRŮŘEZEM, ČTVERCOVÉ ROZETY
- KOVÁNÍ: KLIKA-KLIKA (POKUD NENÍ UVEDENO JINAK VE SPECIFIKACI U JEDNOTLIVÝCH VÝROBKŮ)

ZÁMEK:

- POŽÁRNÍ, VLOŽKOVÝ, OBOUSTRANNÝ, S MOŽNOSTÍ OTEVŘENÍ GENERÁLNÍM KLÍČEM (POKUD NENÍ UVEDENO JINAK VE SPECIFIKACI U JEDNOTLIVÝCH VÝROBKŮ).

PRÁH:

- DVEŘNÍ PRÁH: DVEŘE BEZ PRAHU NEBO PRÁH SYSTÉMOVÝ (NULOVÝ) V ÚROVNI PODLAHY

PŘECHODOVÉ LIŠTY:

- NAPŘ. AE 100, HLINÍK PŘÍRODNÍ, MATNĚ ELOXOVANÝ. PŘECHODOVÁ LIŠTA SE UMISŤUJE VŽDY NA PODÉLNOU OSU DVEŘNÍHO KŘÍDLA.

SAMOZAVÍRAČ:

- DVEŘE BUDOU OPATŘENY SAMOZAVÍRAČEM POŽÁRNÍCH DVEŘÍ P100

SPECIFIKACE ZASKLENÍ/VÝPLNÍ

1 – SPECIFIKACE:

BEZPEČNÉ ZASKLENÍ HLINÍKOVÝCH K-CÍ KALENÝM SKLEM,
SKLO: ESG 6, PRŮHLEDNÉ

2 – SPECIFIKACE:

BEZPEČNÉ ZASKLENÍ OKNA POKLADNY LEPENÝM SKLEM,
SKLO: P6A (RC3), PRŮHLEDNÉ VSG 44.6 (DLE DOPORUČENÍ VÝROBCE)

3 – SPECIFIKACE:

ZASKLENÍ INTERIÉROVÝCH PŘÍČEK BEZRÁMOVÝCH,
SKLO: PRŮHLEDNÉ ESG TL. 8–12 MM (DLE DOPORUČENÍ VÝROBCE)

4 – SPECIFIKACE:

TEPELNĚ-IZOLAČNÍ A BEZPEČNÉ ZASKLENÍ,
SKLO: VSG 44.2/16/ VSG 44.2 (DLE DOPORUČENÍ VÝROBCE), PRŮHLEDNÉ

5 – SPECIFIKACE:

BEZPEČNÉ ZASKLENÍ INTERIÉROVÝCH POSUVNÝCH DVEŘNÍCH KŘÍDEL U DVEŘÍ 14/AL, 15/AL, 16/AL,
LEPENÉ SKLO 44.2 (DLE DOPORUČENÍ VÝROBCE)

6 – SPECIFIKACE:

PLNÁ TEPELNĚ-IZOLAČNÍ DVEŘNÍ VÝPLŇ

- Z TEPELNĚ-IZOLAČNÍHO PANELU
- Umin= 1,2W/m2.K
- V BARVĚ RAL 9005 (ČERNÁ, MAT)

7 – SPECIFIKACE:

ZASKLENÍ PROTIPOŽÁRNÍCH DVEŘÍ A STĚN MUSÍ SPLŇOVAT POŽADAVKY PBŘ NA POŽÁRNÍ ODOLNOST DANÉHO UZÁVĚRU: EW30/DP3, EI30/DP3, EI15/DP3, EI45/DP1: DLE KONKRÉTNÍHO UZÁVĚRU

- BARVA SKLA: DLE VÝBĚRU ARCHITEKTA
- U NĚKTERÝCH (VE VÝPISU JMENOVITĚ) UVEDENÝCH POLOŽEK MUSÍ ZASKLENÍ KROMĚ POŽÁRNÍ ODOLNOSTI SPLŇOVAT TAKÉ BEZPEČNOSTNÍ KRITÉRIUM (TJ. SKLO BEZPEČNÉ)

POL.	ZOBRAZENÍ	POPIS	PODLAŽÍ 1.PP (OS)	1.NP (OP)	2.NP (1P)	3.NP (2P)	STŘ.	KUSŮ CELKEM	POZNÁMKA
1AL OS.38			PLOCHA VÝPLNĚ: 1ks=7,20m2	–	–	–	–	PLOCHA VÝPLNĚ: 1ks=7,20m2	PROSKLENÉ ČÁSTI BUDOU VE VÝŠCE 800–1000MM A ZÁROVEŇ VE VÝŠCE 1400–1600MM KONTRASTNĚ OZNAČENY PRUHEM ŠÍŘKY 50MM. PŘECHODOVÁ LIŠTA: BUDE OSAZENA NA PODÉLNOU OSU DVEŘÍ NENAHRAZUJE DÍLENSKOU DOKUMENTACI !

A – SPECIFIKACE AL – VÝPLNÍ

1 – SPECIFIKACE ZASKLENÍ

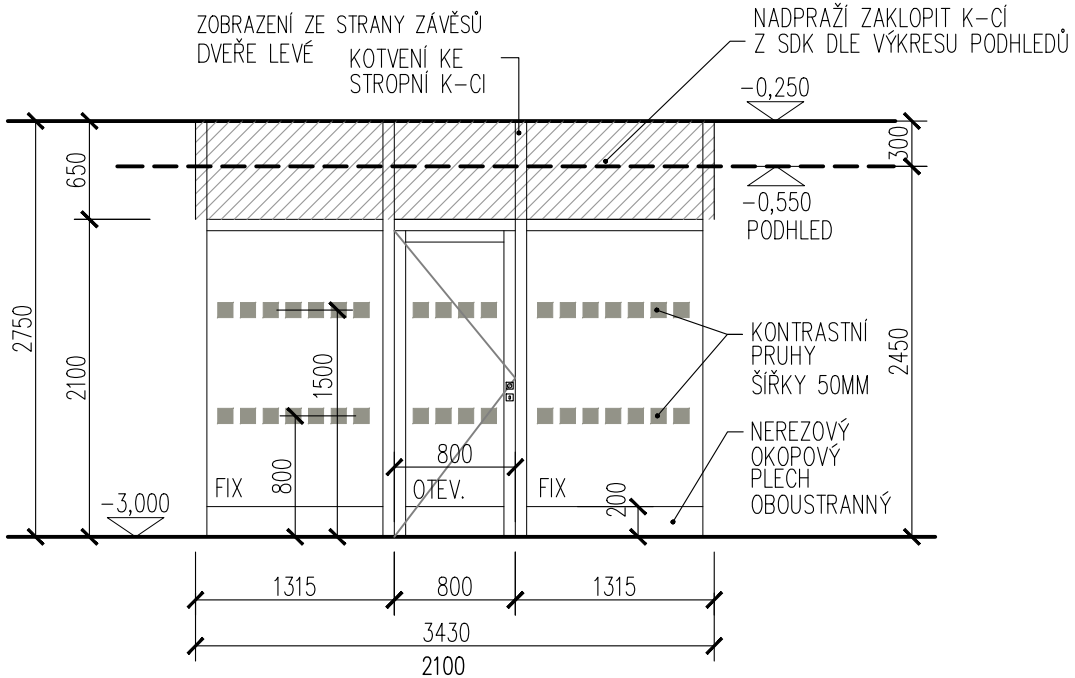

OS.38
SVĚTLÁ VÝŠKA STROPU: 2750MM
SVĚTLÁ VÝŠKA PODHLEDU: 2550MM

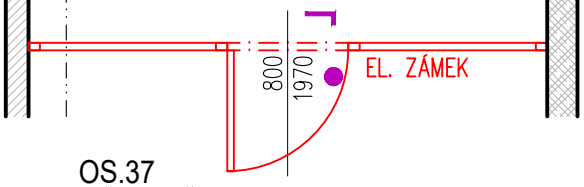

OS.37
SVĚTLÁ VÝŠKA STROPU: 2750MM
SVĚTLÁ VÝŠKA PODHLEDU: 2550MM

HLINÍKOVÁ PROSKLENÁ STĚNA S DVEŘMI,
OSAZENÁ DO OTVORU 3430x2100 MM,
DVEŘE OTEVÍRAVÉ JEDNOKŘÍDLOVÉ 800x2100 MM (DLE SCHÉMATU)

KŘÍDLO, FIXNÍ ČÁSTI: HLINÍKOVÝ PROFIL DLE ÚVODNÍ SPECIFIKACE, ZA TITULNÍM LISTEM
DVEŘNÍ ZÁRUBEŇ: HLINÍKOVÝ PROFIL, ZÁRUBEŇ SYSTÉMOVÁ
KOVÁNÍ: NEREZOVÝ KARTÁČOVANÝ POVRCH
KLIKY: NEREZOVÉ, S HLADKÝM KRUHOVÝM PRŮŘEZEM
ROZETY: NEREZOVÉ, ČTVERCOVÉ
ZÁMEK: ELEKTROMECHANICKÝ, ČTEČKA PRO VSTUP NA KARTU, DVEŘE ROVNĚŽ VYBAVENY OBOUSTRANNÝM ZÁMKEM S CYLINDRICKOU VLOŽKOU PRO MOŽNOST OTEVŘENÍ DVEŘÍ GENERÁLNÍM KLÍČEM.
PRÁH: DVEŘE BEZ PRAHU
BARVA RÁMŮ A KŘÍDEL: OBOUSTRANNĚ RAL 9005 (ČERNÁ, MAT)
OKOPOVÝ PLECH: OBOUSTRANNÝ, NEREZOVÝ, H=200MM
ZASKLENÍ: DVEŘE ZASKLENY BEZPEČNÝM SKLEM, DLE SPECIFIKACE ZASKLENÍ ZA TITULNÍM LISTEM.
SAMOZAVÍRAČ, STAVĚČ, ZARÁŽKA: DLE ÚVODNÍ SPECIFIKACE AL–VÝPLNÍ

- KOVÁNÍ : KOULE - KLIKA (ZE STRANY MÍSTN. Č. OS.38)
- ZÁMEK : ELEKTROMECHANICKÝ, ČTEČKA PRO VSTUP NA KARTU
- GENERÁLNÍ KLÍČ

POL.	ZOBRAZENÍ	POPIS	PODLAŽÍ 1.PP (OS)	1.NP (OP)	2.NP (1P)	3.NP (2P)	STŘ.	KUSŮ CELKEM	POZNÁMKA
2AL OS.25			PLOCHA VÝPLNĚ: 1ks=8,95m2	–	–	–	–	PLOCHA VÝPLNĚ: 1ks=8,95m2	PROSKLENÉ ČÁSTI BUDOU VE VÝŠCE 800–1000MM A ZÁROVEŇ VE VÝŠCE 1400–1600MM KONTRASTNĚ OZNAČENY PRUHEM ŠÍŘKY 50MM. PŘECHODOVÁ LIŠTA: BUDE OSAZENA NA PODÉLNOU OSU DVEŘÍ NENAHRAZUJE DÍLENSKOU DOKUMENTACI !

A – SPECIFIKACE AL – VÝPLNÍ

1 – SPECIFIKACE ZASKLENÍ

ZOBRAZENÍ ZE STRANY ZÁVĚSŮ
DVEŘE PRAVÉ

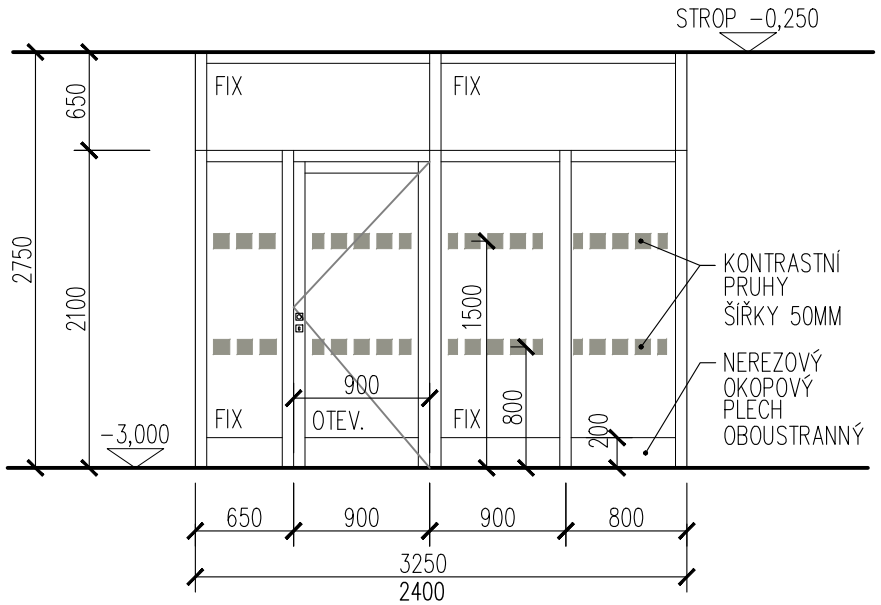

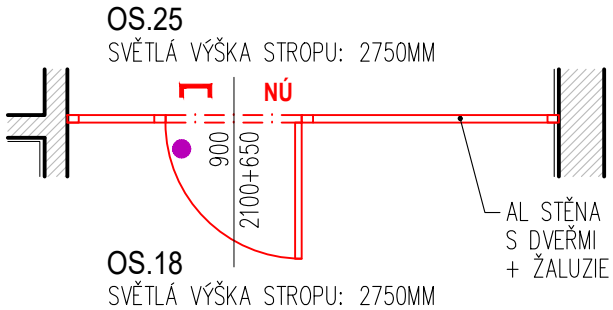

HLINÍKOVÁ PROSKLENÁ STĚNA S DVEŘMI,
OSAZENÁ DO OTVORU 3250x2750 MM,
DVEŘE OTEVÍRAVÉ JEDNOKŘÍDLOVÉ 900x2100 MM (DLE SCHÉMATU)

KŘÍDLO, FIXNÍ ČÁSTI: HLINÍKOVÝ PROFIL DLE ÚVODNÍ SPECIFIKACE, ZA TITULNÍM LISTEM
DVEŘNÍ ZÁRUBEŇ: HLINÍKOVÝ PROFIL, ZÁRUBEŇ SYSTÉMOVÁ
KOVÁNÍ: NEREZOVÝ KARTÁČOVANÝ POVRCH
KLIKY: NEREZOVÉ, S HLADKÝM KRUHOVÝM PRŮŘEZEM
ROZETY: NEREZOVÉ, ČTVERCOVÉ
ZÁMEK: VLOŽKOVÝ, OBOUSTRANNÝ, S CYLINDRICKOU VLOŽKOU PRO MOŽNOST OTEVŘENÍ DVEŘÍ GENERÁLNÍM KLÍČEM.
PRÁH: DVEŘE BEZ PRAHU
BARVA RÁMŮ A KŘÍDEL: OBOUSTRANNĚ RAL 9005 (ČERNÁ, MAT)
OKOPOVÝ PLECH: OBOUSTRANNÝ, NEREZOVÝ, H=200MM
ZASKLENÍ: DVEŘE ZASKLENY BEZPEČNÝM SKLEM, DLE SPECIFIKACE ZASKLENÍ ZA TITULNÍM LISTEM.
SAMOZAVÍRAČ, STAVĚČ, ZARÁŽKA: DLE ÚVODNÍ SPECIFIKACE AL–VÝPLNÍ.
ZVLÁŠTNÍ POŽADAVEK: OSAZENÍ STAHOVATELNÝCH VNITŘNÍCH ŽALUZIÍ NA VŠECH ČÁSTECH VÝPLNĚ, OSADIT ZE STRANY MÍSTNOSTI Č. OS.25.

- KOVÁNÍ : KOULE - KLIKA NOUZOVÉHO ÚNIKU (ZE STRANY MÍSTN.Č. OS.25)
- GENERÁLNÍ KLÍČ

POL.	ZOBRAZENÍ	POPIS	PODLAŽÍ 1.PP (OS)	1.NP (OP)	2.NP (1P)	3.NP (2P)	STŘ.	KUSŮ CELKEM	POZNÁMKA
3AL OS.25			PLOCHA VÝPLNĚ: 1ks=8,25m2	–	–	–	–	PLOCHA VÝPLNĚ: 1ks=8,25m2	PROSKLENÉ ČÁSTI BUDOU VE VÝŠCE 800–1000MM A ZÁROVEŇ VE VÝŠCE 1400–1600MM KONTRASTNĚ OZNAČENY PRUHEM ŠÍŘKY 50MM. PŘECHODOVÁ LIŠTA: BUDE OSAZENA NA PODÉLNOU OSU DVEŘÍ NENAHRAZUJE DÍLENSKOU DOKUMENTACI !

A – SPECIFIKACE AL – VÝPLNÍ

1 – SPECIFIKACE ZASKLENÍ

ZOBRAZENÍ ZE STRANY ZÁVĚSŮ
DVEŘE PRAVÉ

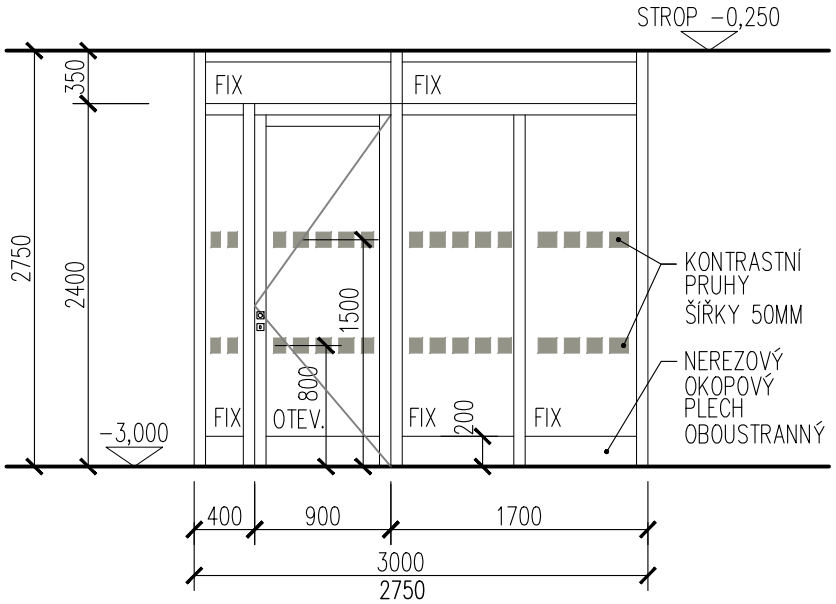

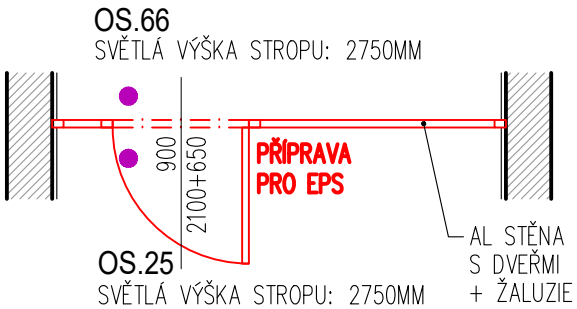

HLINÍKOVÁ PROSKLENÁ STĚNA S DVEŘMI,
OSAZENÁ DO OTVORU 3000x2750 MM,
DVEŘE OTEVÍRAVÉ JEDNOKŘÍDLOVÉ 900x2750 MM (DLE SCHÉMATU)

KŘÍDLO, FIXNÍ ČÁSTI: HLINÍKOVÝ PROFIL DLE ÚVODNÍ SPECIFIKACE, ZA TITULNÍM LISTEM
DVEŘNÍ ZÁRUBEŇ: HLINÍKOVÝ PROFIL, ZÁRUBEŇ SYSTÉMOVÁ
KOVÁNÍ: NEREZOVÝ KARTÁČOVANÝ POVRCH
KLIKY: NEREZOVÉ, S HLADKÝM KRUHOVÝM PRŮŘEZEM
ROZETY: NEREZOVÉ, ČTVERCOVÉ
ZÁMEK: VLOŽKOVÝ, OBOUSTRANNÝ, S CYLINDRICKOU VLOŽKOU PRO MOŽNOST OTEVŘENÍ DVEŘÍ GENERÁLNÍM KLÍČEM. BUDE PROVEDENA PŘÍPRAVA PRO BUDOUCÍ MOŽNOST OSAZENÍ DVEŘÍ ZÁMKEM ELEKTROMECHANICKÝM, S OVLÁDÁNÍM PŘES EPS.
PRÁH: DVEŘE BEZ PRAHU
BARVA RÁMŮ A KŘÍDEL: OBOUSTRANNĚ RAL 9005 (ČERNÁ, MAT)
OKOPOVÝ PLECH: OBOUSTRANNÝ, NEREZOVÝ, H=200MM
ZASKLENÍ: DVEŘE ZASKLENY BEZPEČNÝM SKLEM, DLE SPECIFIKACE ZASKLENÍ ZA TITULNÍM LISTEM.
SAMOZAVÍRAČ, STAVĚČ, ZARÁŽKA: DLE ÚVODNÍ SPECIFIKACE AL–VÝPLNÍ.
ZVLÁŠTNÍ POŽADAVEK: OSAZENÍ STAHOVATELNÝCH VNITŘNÍCH ŽALUZIÍ NA VŠECH ČÁSTECH VÝPLNĚ, OSADIT ZE STRANY MÍSTNOSTI Č. OS.25.

- KOVÁNÍ : KOULE - KOULE
- ZÁMEK : ELEKTROMECHANICKÝ - PROVÉST PŘÍPRAVU NA BUDOUCÍ MOŽNOU INSTALACI EPS
- GENERÁLNÍ KLÍČ

POL.	ZOBRAZENÍ	POPIS	PODLAŽÍ 1.PP (OS)	1.NP (OP)	2.NP (1P)	3.NP (2P)	STŘ.	KUSŮ CELKEM	POZNÁMKA
4AL OP.39		B – SPECIFIKACE AL – VÝPLNÍ **2 – SPECIFIKACE ZASKLENÍ**	–	PLOCHA VÝPLNĚ: 1ks=4,70m2	–	–	–	PLOCHA VÝPLNĚ: 1ks=4,70m2	NENAHRAZUJE DÍLENSKOU DOKUMENTACI !

ZOBRAZENÍ ZE STRANY MÍSTN. OP.39

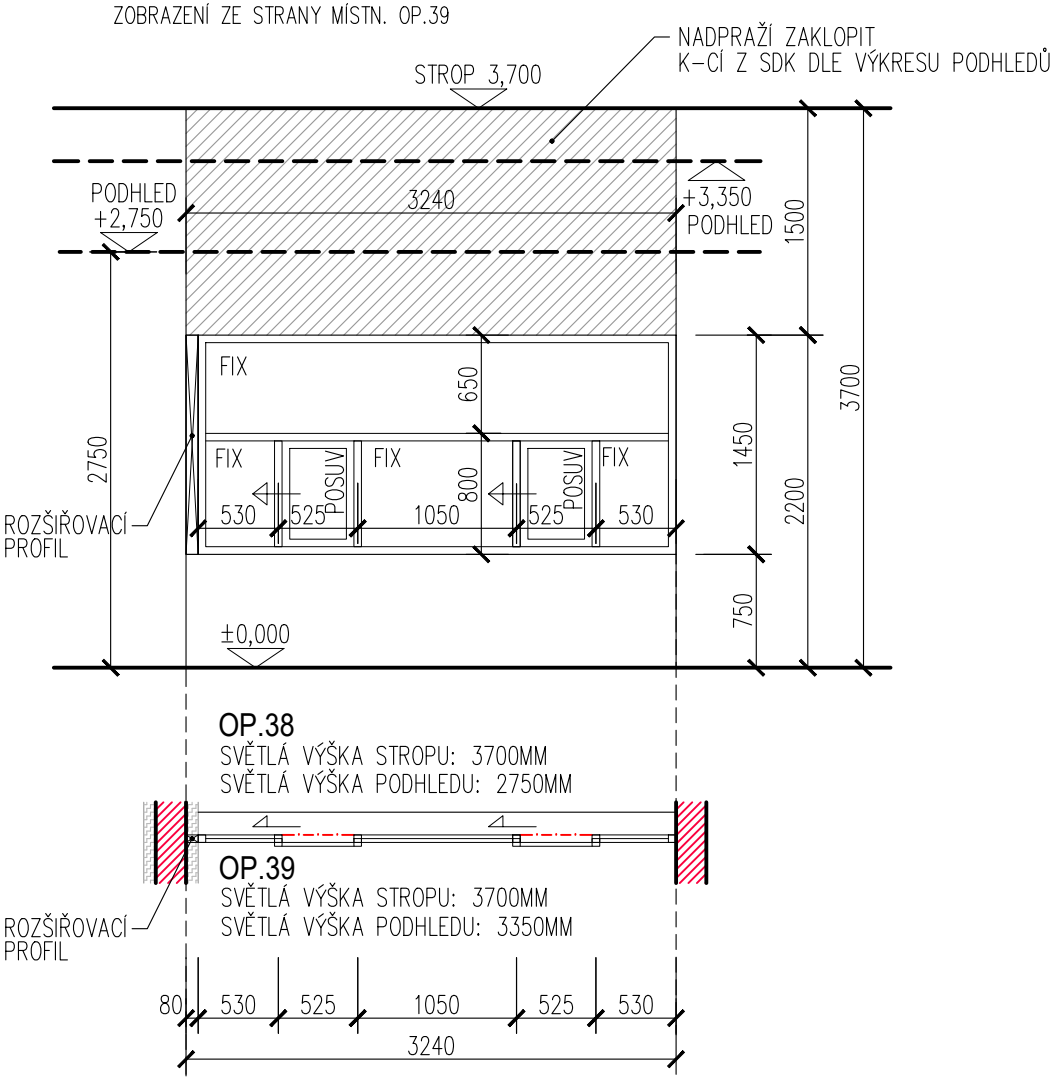

HLINÍKOVÁ PROSKLENÁ BEZPEČNOSTNÍ OKENNÍ STĚNA PROVEDENÁ V TŘ. BEZPEČNOSTI RC3,
S DVOJÍMI POSUVNÝMI DVÍŘKY CCA 400/700MM,
OKENNÍ STĚNA OSAZENÁ DO OTVORU 3240x1450 MM (DLE SCHÉMATU)

POSUVNÁ KŘÍDLA, FIXNÍ ČÁSTI: BEZPEČNOSTNÍ HLINÍKOVÝ PROFIL DLE ÚVODNÍ SPECIFIKACE, ZA TITULNÍM LISTEM. VČETNĚ ROZŠIŘOVACÍHO PROFILU.
KOVÁNÍ: NEREZOVÝ KARTÁČOVANÝ POVRCH
KLIČKY: NEREZOVÉ, S HLADKÝM KRUHOVÝM PRŮŘEZEM
BARVA OKENNÍCH RÁMŮ A KŘÍDEL: OBOUSTRANNĚ RAL 9005 (ČERNÁ, MAT)
ZASKLENÍ: DVEŘE ZASKLENY BEZPEČNOSTNÍM SKLEM LEPENÝM VE TŘ. BEZPEČNOSTI RC3, DLE SPECIFIKACE ZASKLENÍ ZA TITULNÍM LISTEM.

POL.	ZOBRAZENÍ	POPIS	PODLAŽÍ 1.PP (OS)	1.NP (OP)	2.NP (1P)	3.NP (2P)	STŘ.	KUSŮ CELKEM	POZNÁMKA
5AL OP.37		B – SPECIFIKACE AL – VÝPLNÍ D – SPECIFIKACE AL – VÝPLNÍ **2 – SPECIFIKACE ZASKLENÍ**	–	PLOCHA VÝPLNĚ: 1ks=5,95m2	–	–	–	PLOCHA VÝPLNĚ: 1ks=5,95m2	PROSKLENÉ ČÁSTI BUDOU VE VÝŠCE 800–1000MM A ZÁROVEŇ VE VÝŠCE 1400–1600MM KONTRASTNĚ OZNAČENY PRUHEM ŠÍŘKY 50MM. PŘECHODOVÁ LIŠTA: BUDE OSAZENA NA PODÉLNOU OSU DVEŘÍ NENAHRAZUJE DÍLENSKOU DOKUMENTACI !

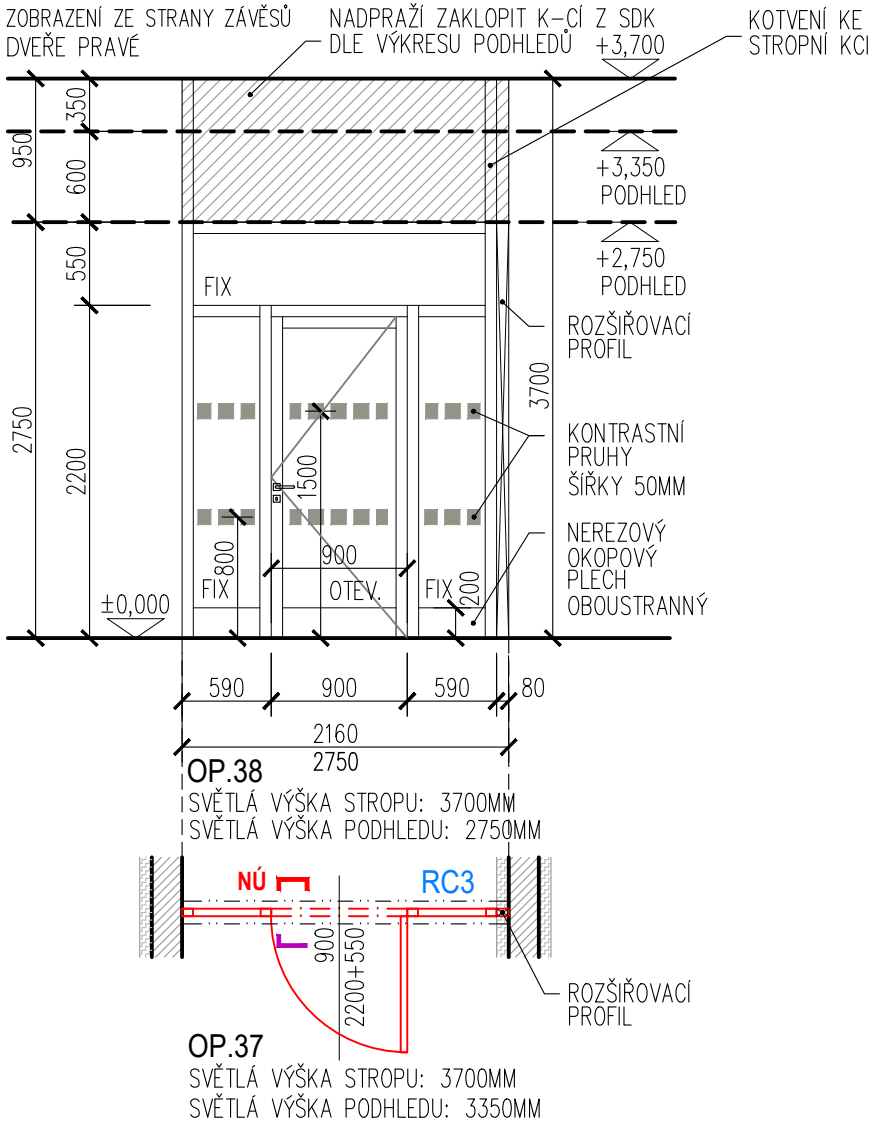

HLINÍKOVÁ PROSKLENÁ BEZPEČNOSTNÍ STĚNA S DVEŘMI, TEPELNĚ–IZOLAČNÍ,
PROVEDENÁ V TŘ. BEZPEČNOSTI RC3,
OSAZENÁ DO OTVORU 2160x2750 MM,
DVEŘE OTEVÍRAVÉ JEDNOKŘÍDLOVÉ 900x2200 MM (DLE SCHÉMATU)

KŘÍDLO, FIXNÍ ČÁSTI: BEZPEČNOSTNÍ A TEPELNĚ–IZOLAČNÍ HLINÍKOVÝ PROFIL DLE ÚVODNÍ SPECIFIKACE, ZA TITULNÍM LISTEM. VČETNĚ ROZŠIŘOVACÍHO PROFILU.
DVEŘNÍ ZÁRUBEŇ: HLINÍKOVÝ PROFIL, ZÁRUBEŇ SYSTÉMOVÁ, BEZPEČNOSTNÍ
KOVÁNÍ: NEREZOVÝ KARTÁČOVANÝ POVRCH, BEZPEČNOSTNÍ KOVÁNÍ DLE TŘ. BEZPEČNOSTI RC3
KLIKY: NEREZOVÉ, S HLADKÝM KRUHOVÝM PRŮŘEZEM
ROZETY: NEREZOVÉ, ČTVERCOVÉ
ZÁMEK: BEZPEČNOSTNÍ, OBOUSTRANNÝ, VLOŽKOVÝ (S CYLINDRICKOU VLOŽKOU), S MOŽNOSTÍ OTEVŘENÍ DVEŘÍ GENERÁLNÍM KLÍČEM.
PRÁH: DVEŘE BEZ PRAHU
BARVA RÁMŮ A KŘÍDEL: OBOUSTRANNĚ RAL 9005 (ČERNÁ, MAT)
OKOPOVÝ PLECH: OBOUSTRANNÝ, NEREZOVÝ, H=200MM
ZASKLENÍ: DVEŘE ZASKLENY TEPELNĚ–IZOLAČNÍM A BEZPEČNOSTNÍM SKLEM LEPENÝM VE TŘ. BEZPEČNOSTI RC3, DLE SPECIFIKACE ZASKLENÍ ZA TITULNÍM LISTEM.
SAMOZAVÍRAČ, STAVĚČ, ZARÁŽKA: DLE ÚVODNÍ SPECIFIKACE AL–VÝPLNÍ.

- KOVÁNÍ : KOULE - KLIKA NOUZOVÉHO ÚNIKU (ZE STRANY MÍSTN. Č. OP.38)
- PROSKLENÁ KONSTRUKCE JE BEZPEČNOSTNÍ (TŘ. BEZP. RC3)
- GENERÁLNÍ KLÍČ

POL.	ZOBRAZENÍ	POPIS	PODLAŽÍ 1.PP (OS)	1.NP (OP)	2.NP (1P)	3.NP (2P)	STŘ.	KUSŮ CELKEM	POZNÁMKA
6AL OP.38			–	PLOCHA VÝPLNĚ: 1ks=4,20m2	–	–	–	PLOCHA VÝPLNĚ: 1ks=4,20m2	PROSKLENÉ ČÁSTI BUDOU VE VÝŠCE 800–1000MM A ZÁROVEŇ VE VÝŠCE 1400–1600MM KONTRASTNĚ OZNAČENY PRUHEM ŠÍŘKY 50MM. PŘECHODOVÁ LIŠTA: BUDE OSAZENA NA PODÉLNOU OSU DVEŘÍ NENAHRAZUJE DÍLENSKOU DOKUMENTACI !

A – SPECIFIKACE AL – VÝPLNÍ

1 – SPECIFIKACE ZASKLENÍ

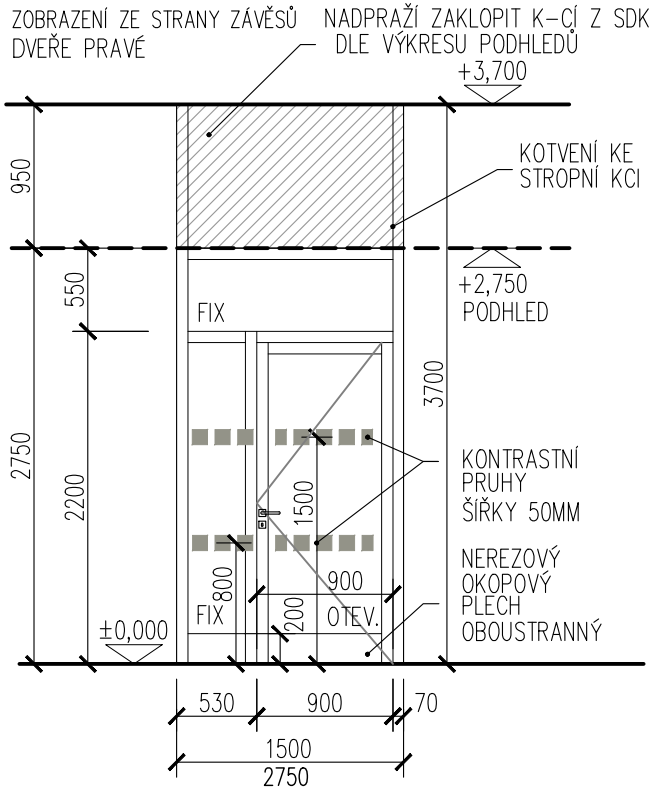

OP.32a
SVĚTLÁ VÝŠKA STROPU: 3700MM
SVĚTLÁ VÝŠKA PODHLEDU: 2750MM

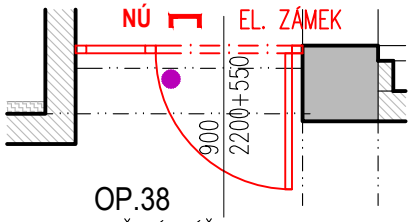

OP.38
SVĚTLÁ VÝŠKA STROPU: 3700MM
SVĚTLÁ VÝŠKA PODHLEDU: 2750MM

HLINÍKOVÁ PROSKLENÁ STĚNA S DVEŘMI,
OSAZENÁ DO OTVORU 1500x2750 MM,
DVEŘE OTEVÍRAVÉ JEDNOKŘÍDLOVÉ 900x2200 MM (DLE SCHÉMATU)

KŘÍDLO, FIXNÍ ČÁSTI: HLINÍKOVÝ PROFIL DLE ÚVODNÍ SPECIFIKACE, ZA TITULNÍM LISTEM
DVEŘNÍ ZÁRUBEŇ: HLINÍKOVÝ PROFIL, ZÁRUBEŇ SYSTÉMOVÁ
KOVÁNÍ: NEREZOVÝ KARTÁČOVANÝ POVRCH
KLIKY: NEREZOVÉ, S HLADKÝM KRUHOVÝM PRŮŘEZEM
ROZETY: NEREZOVÉ, ČTVERCOVÉ
ZÁMEK: ELEKTROMECHANICKÝ, ČTEČKA PRO VSTUP NA KARTU, DVEŘE TAKÉ VYBAVENY ZÁMKEM VLOŽKOVÝM, OBOUSTRANNÝM, S CYLINDRICKOU VLOŽKOU PRO MOŽNOST OTEVŘENÍ DVEŘÍ GENERÁLNÍM KLÍČEM.
PRÁH: DVEŘE BEZ PRAHU
BARVA RÁMŮ A KŘÍDEL: OBOUSTRANNĚ RAL 9005 (ČERNÁ, MAT)
OKOPOVÝ PLECH: OBOUSTRANNÝ, NEREZOVÝ, H=200MM
ZASKLENÍ: DVEŘE ZASKLENY BEZPEČNÝM SKLEM, DLE SPECIFIKACE ZASKLENÍ ZA TITULNÍM LISTEM.
SAMOZAVÍRAČ, STAVĚČ, ZARÁŽKA: DLE ÚVODNÍ SPECIFIKACE AL–VÝPLNÍ.

- KOVÁNÍ : KOULE - KLIKA NOUZOVÉHO ÚNIKU (ZE STRANY MÍSTN. Č. OP.32)
- ZÁMEK : ELEKTROMECHANICKÝ, ČTEČKA PRO VSTUP NA KARTU
- GENERÁLNÍ KLÍČ

POL.	ZOBRAZENÍ	POPIS	PODLAŽÍ 1.PP (OS)	1.NP (OP)	2.NP (1P)	3.NP (2P)	STŘ.	KUSŮ CELKEM	POZNÁMKA
7AL OP.48		C-SPECIFIKACE AL-VÝPLNÍ **3-SPECIFIKACE ZASKLENÍ**	–	PLOCHA VÝPLNĚ: 1ks=4,40m2	–	–	–	PLOCHA VÝPLNĚ: 1ks=4,40m2	PROSKLENÉ ČÁSTI BUDOU VE VÝŠCE 800–1000MM A ZÁROVEŇ VE VÝŠCE 1400–1600MM KONTRASTNĚ OZNAČENY PRUHEM ŠÍŘKY 50MM. PŘECHODOVÁ LIŠTA: BUDE OSAZENA NA PODÉLNOU OSU DVEŘÍ NENAHRAZUJE DÍLENSKOU DOKUMENTACI !

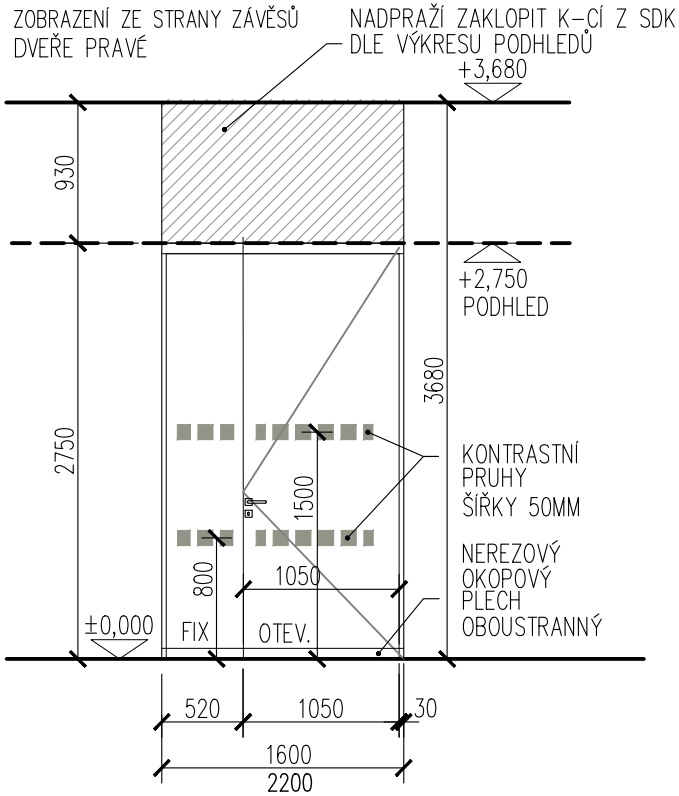

PROSKLENÁ BEZRÁMOVÁ STĚNA S DVEŘMI,
O VELIKOSTI 1600x2750 MM,
DVEŘE OTEVÍRAVÉ JEDNOKŘÍDLOVÉ 1050x2750 MM (DLE SCHÉMATU)

KŘÍDLO, FIXNÍ ČÁST: PROFIL DLE ÚVODNÍ SPECIFIKACE, ZA TITULNÍM LISTEM
KOVÁNÍ: NEREZOVÝ KARTÁČOVANÝ POVRCH
KLIKY: NEREZOVÉ, S HLADKÝM KRUHOVÝM PRŮŘEZEM
ZÁMEK: JEDNOBODOVÝ VLOŽKOVÝ, OBOUSTRANNÝ, S CYLINDRICKOU VLOŽKOU PRO MOŽNOST OTEVŘENÍ DVEŘÍ GENERÁLNÍM KLÍČEM.
PRÁH: DVEŘE BEZ PRAHU / S NULOVÝM PRAHEM
BARVA KOVÁNÍL: OBOUSTRANNĚ RAL 9005 (ČERNÁ, MAT)
ZASKLENÍ: DVEŘE ZASKLENY BEZPEČNÝM SKLEM, DLE SPECIFIKACE ZASKLENÍ ZA TITULNÍM LISTEM.

OP.48
SCHODIŠŤOVÝ PROSTOR

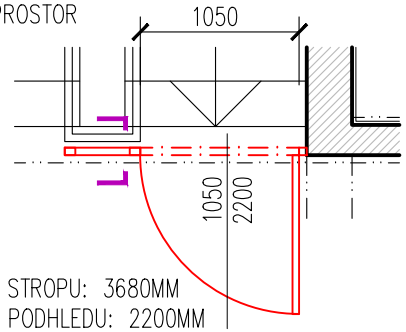

OP.32
SVĚTLÁ VÝŠKA STROPU: 3680MM
SVĚTLÁ VÝŠKA PODHLEDU: 2200MM

- KOVÁNÍ : KLIKA - KLIKA
- GENERÁLNÍ KLÍČ

POL.	ZOBRAZENÍ	POPIS	PODLAŽÍ 1.PP (OS)	1.NP (OP)	2.NP (1P)	3.NP (2P)	STŘ.	KUSŮ CELKEM	POZNÁMKA
8AL OP.30 8AL OP.31			–	PLOCHA VÝPLNĚ: 1ks=(18,70+4,40+7,10)m2	–	–	–	PLOCHA VÝPLNĚ: 1ks=30,20m2	PROSKLENÉ ČÁSTI BUDOU VE VÝŠCE 800–1000MM A ZÁROVEŇ VE VÝŠCE 1400–1600MM KONTRASTNĚ OZNAČENY PRUHEM ŠÍŘKY 50MM. PŘECHODOVÁ LIŠTA: BUDE OSAZENA NA PODÉLNOU OSU DVEŘÍ NENAHRAZUJE DÍLENSKOU DOKUMENTACI !

A – SPECIFIKACE AL – VÝPLNÍ
D – SPECIFIKACE AL – VÝPLNÍ
1 – SPECIFIKACE ZASKLENÍ 1
4 – SPECIFIKACE ZASKLENÍ 4

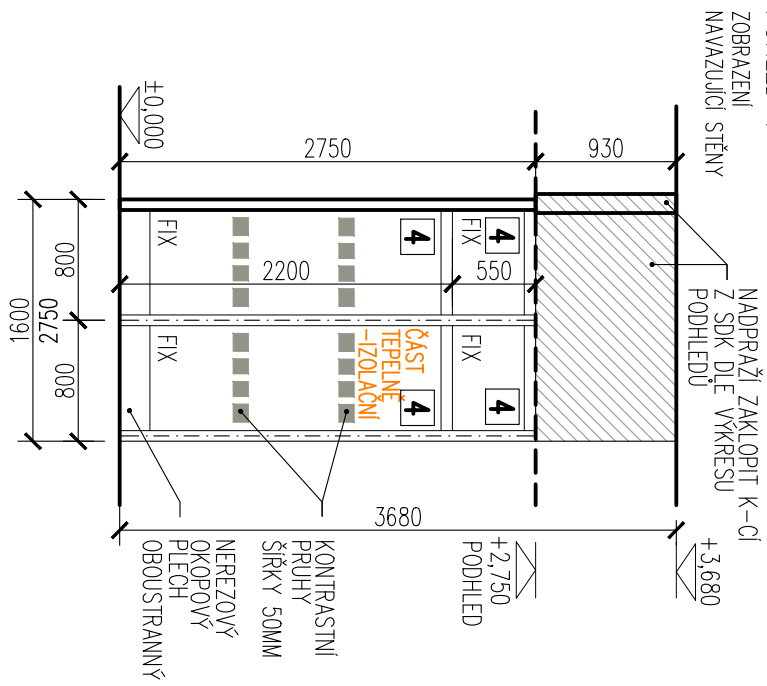

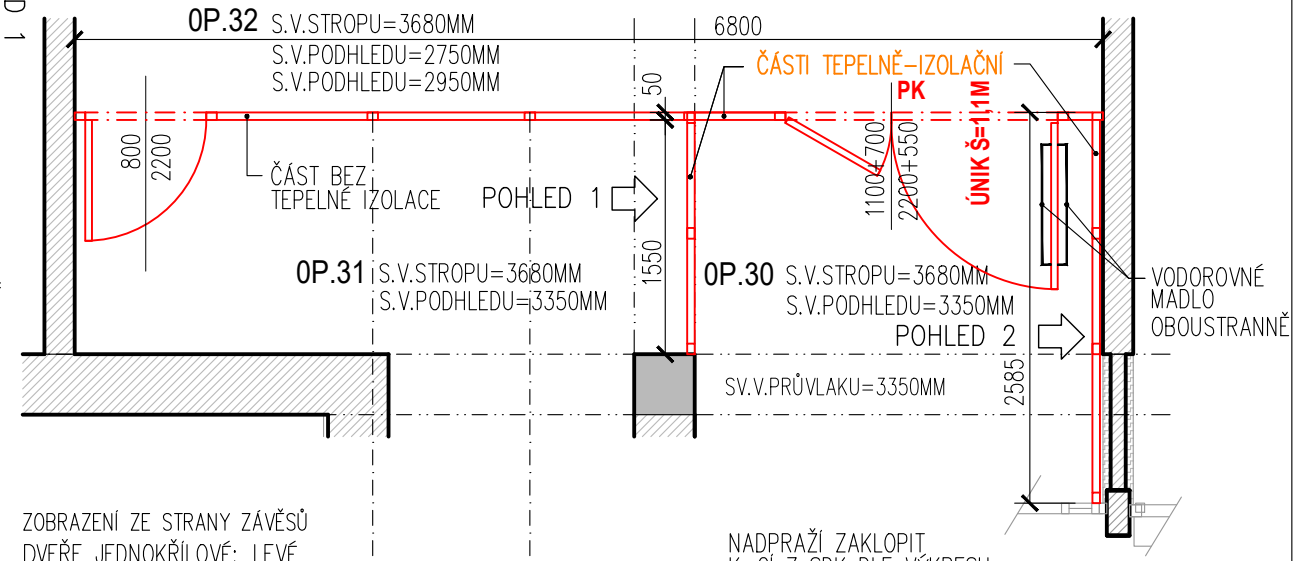

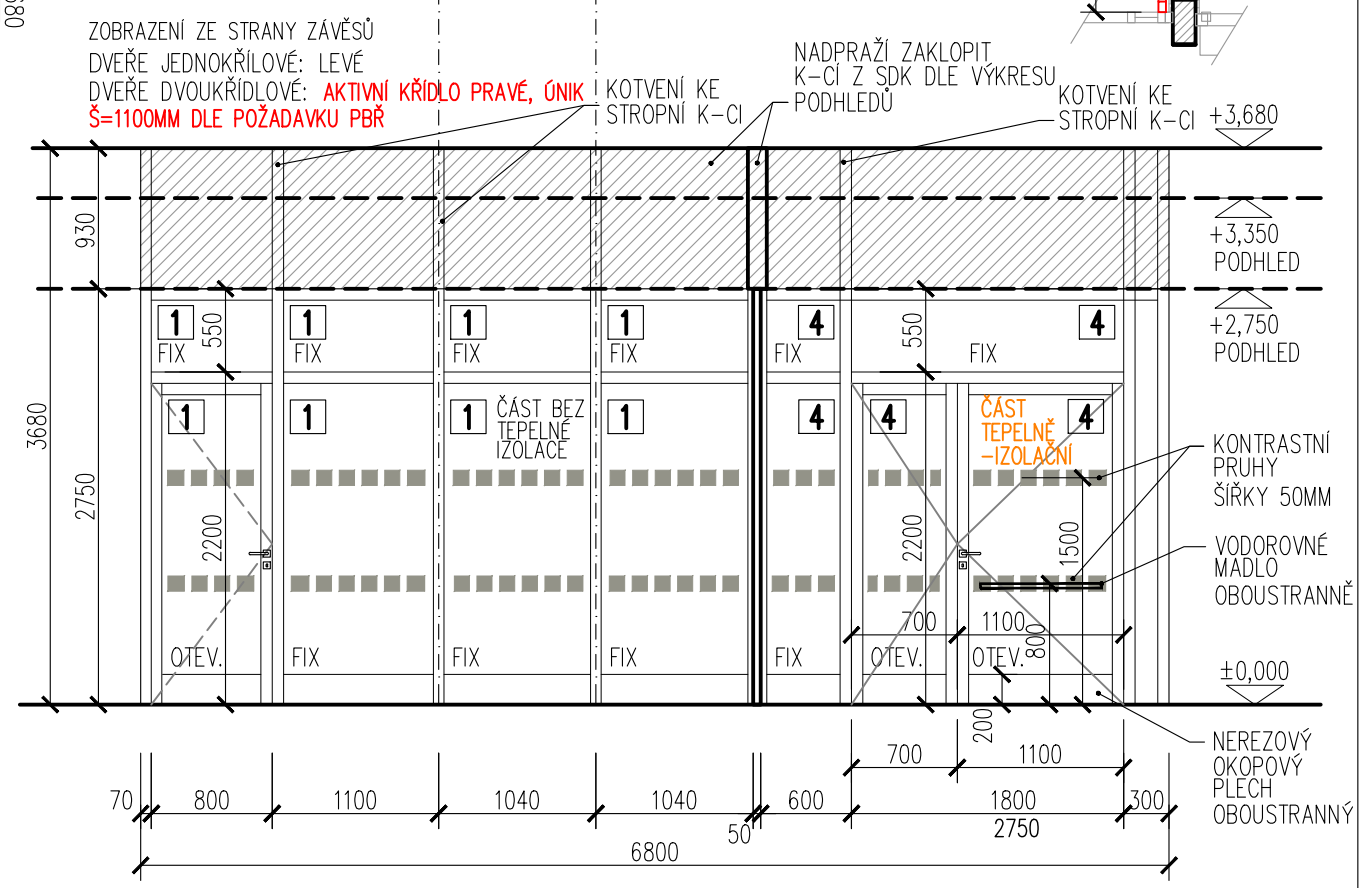

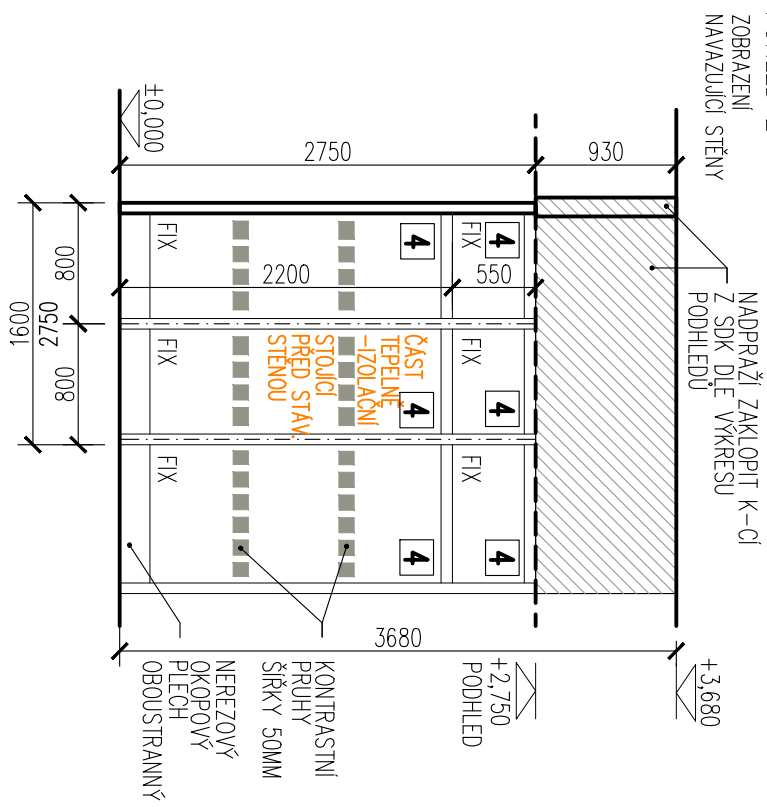

HLINÍKOVÁ PROSKLENÁ STĚNA PŮDORYSNÉHO TVARU "TT",
S FIXNÍMI ČÁSTMI A S DVOJÍMI DVEŘMI,
STĚNA OSAZENÁ DO OTVORU 6800x2750+1600x2750+5285x2750 MM,
DVEŘE OTEVÍRAVÉ JEDNOKŘÍDLOVÉ 800x2200 MM,
DVEŘE OTEVÍRAVÉ DVOUKŘÍDLOVÉ (1100+700)x2200, (DLE SCHÉMATU)

KŘÍDLO, FIXNÍ ČÁSTI: HLINÍKOVÝ PROFIL S TEPELNOU IZOLACÍ NEBO BEZ TEPELNÉ IZOLACE DLE ÚVODNÍ SPECIFIKACE, ZA TITULNÍM LISTEM
DVEŘNÍ ZÁRUBEŇ: HLINÍKOVÝ PROFIL, ZÁRUBEŇ SYSTÉMOVÁ
KOVÁNÍ: NEREZOVÝ KARTÁČOVANÝ POVRCH
KLIKY: NEREZOVÉ, S HLADKÝM KRUHOVÝM PRŮŘEZEM
ROZETY: NEREZOVÉ, ČTVERCOVÉ
ZÁMEK: VLOŽKOVÝ, OBOUSTRANNÝ, S CYLINDRICKOU VLOŽKOU PRO MOŽNOST OTEVŘENÍ DVEŘÍ GENERÁLNÍM KLÍČEM.
PRÁH: DVEŘE BEZ PRAHU
BARVA RÁMŮ A KŘÍDEL: OBOUSTRANNĚ RAL 9005 (ČERNÁ, MAT)
OKOPOVÝ PLECH: OBOUSTRANNÝ, NEREZOVÝ, H=200MM
ZASKLENÍ: DVEŘE ZASKLENY BEZPEČNÝM SKLEM, DLE SPECIFIKACE ZASKLENÍ ZA TITULNÍM LISTEM.
SAMOZAVÍRAČ, STAVĚČ, ZARÁŽKA: DLE ÚVODNÍ SPECIFIKACE AL–VÝPLNÍ.

- KOVÁNÍ : KLIKA - PANIKOVÁ KLIKA NA AKTIVNÍM KŘÍDLE (ZE STRANY MÍSTN. Č. OP.32)
- DVEŘE ASYMETRICKÉ, ŠÍŘKA ÚNIKU 1,1 M
- GENERÁLNÍ KLÍČ

POL.	ZOBRAZENÍ	POPIS	PODLAŽÍ 1.PP (OS)	1.NP (OP)	2.NP (1P)	3.NP (2P)	STŘ.	KUSŮ CELKEM	POZNÁMKA
9AL / OP.55			–	PLOCHA VÝPLNĚ: 1ks=5,00m2	–	–	–	PLOCHA VÝPLNĚ: 1ks=5,00m2	PROSKLENÉ ČÁSTI BUDOU VE VÝŠCE 800–1000MM A ZÁROVEŇ VE VÝŠCE 1400–1600MM KONTRASTNĚ OZNAČENY PRUHEM ŠÍŘKY 50MM. PŘECHODOVÁ LIŠTA: BUDE OSAZENA NA PODÉLNOU OSU DVEŘÍ NENAHRAZUJE DÍLENSKOU DOKUMENTACI !

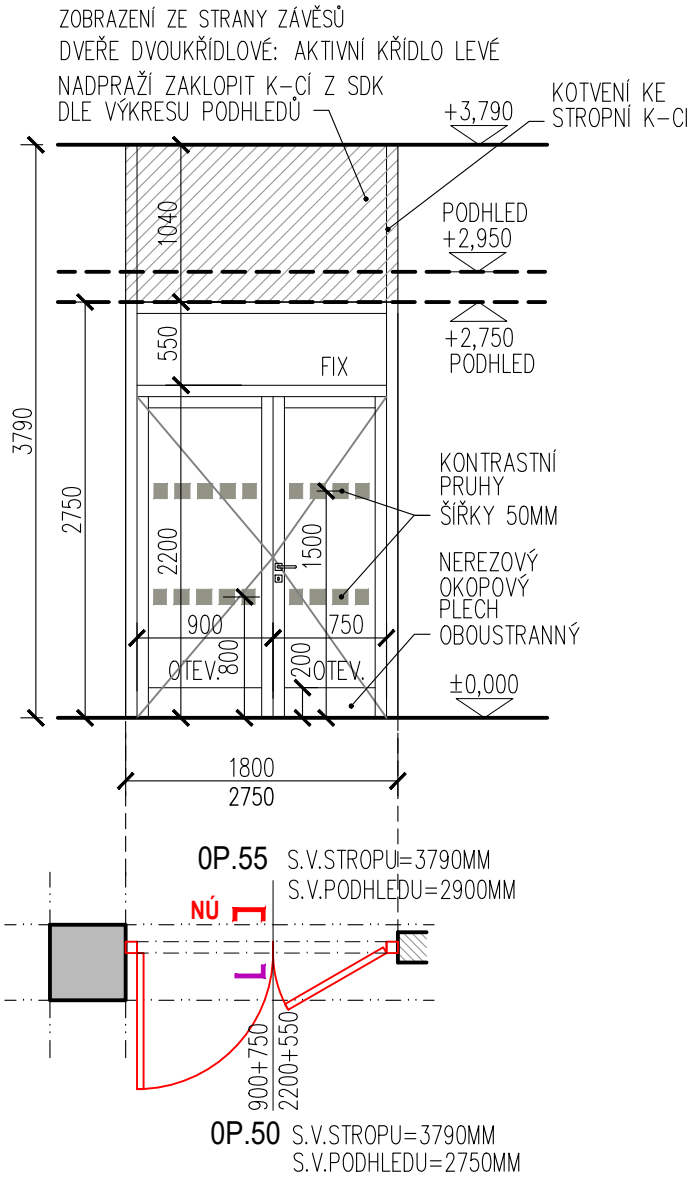

A – SPECIFIKACE AL – VÝPLNÍ

1 – SPECIFIKACE ZASKLENÍ

HLINÍKOVÁ PROSKLENÁ STĚNA S DVEŘMI,
OSAZENÁ DO OTVORU 1800x2750 MM,
DVEŘE OTEVÍRAVÉ, DVOUKŘÍDLOVÉ, ASYMETRICKÉ (900+750)x2200 MM,
AKTIVNÍ KŘÍDLO LEVÉ (DLE SCHÉMATU)

KŘÍDLA, FIXNÍ ČÁST: HLINÍKOVÝ PROFIL DLE ÚVODNÍ SPECIFIKACE, ZA TITULNÍM LISTEM
DVEŘNÍ ZÁRUBEŇ: HLINÍKOVÝ PROFIL, ZÁRUBEŇ SYSTÉMOVÁ
KOVÁNÍ: NEREZOVÝ KARTÁČOVANÝ POVRCH
KLIKY: NEREZOVÉ, S HLADKÝM KRUHOVÝM PRŮŘEZEM
ROZETY: NEREZOVÉ, ČTVERCOVÉ
ZÁMEK: VLOŽKOVÝ, OBOUSTRANNÝ, S CYLINDRICKOU VLOŽKOU PRO MOŽNOST OTEVŘENÍ DVEŘÍ GENERÁLNÍM KLÍČEM.
PRÁH: DVEŘE BEZ PRAHU
BARVA RÁMŮ A KŘÍDEL: OBOUSTRANNĚ RAL 9005 (ČERNÁ, MAT)
OKOPOVÝ PLECH: OBOUSTRANNÝ, NEREZOVÝ, H=200MM
ZASKLENÍ: DVEŘE ZASKLENY BEZPEČNÝM SKLEM, DLE SPECIFIKACE ZASKLENÍ ZA TITULNÍM LISTEM.
SAMOZAVÍRAČ, STAVĚČ, ZARÁŽKA: DLE ÚVODNÍ SPECIFIKACE AL-VÝPLNÍ.

- KOVÁNÍ : KLIKA - KLIKA NOUZOVÉHO ÚNIKU (ZE STRANY MÍSTN. Č. OP.55)
- GENERÁLNÍ KLÍČ

POL.	ZOBRAZENÍ	POPIS	PODLAŽÍ 1.PP (OS)	1.NP (OP)	2.NP (1P)	3.NP (2P)	STŘ.	KUSŮ CELKEM	POZNÁMKA
10AL / OP.77									

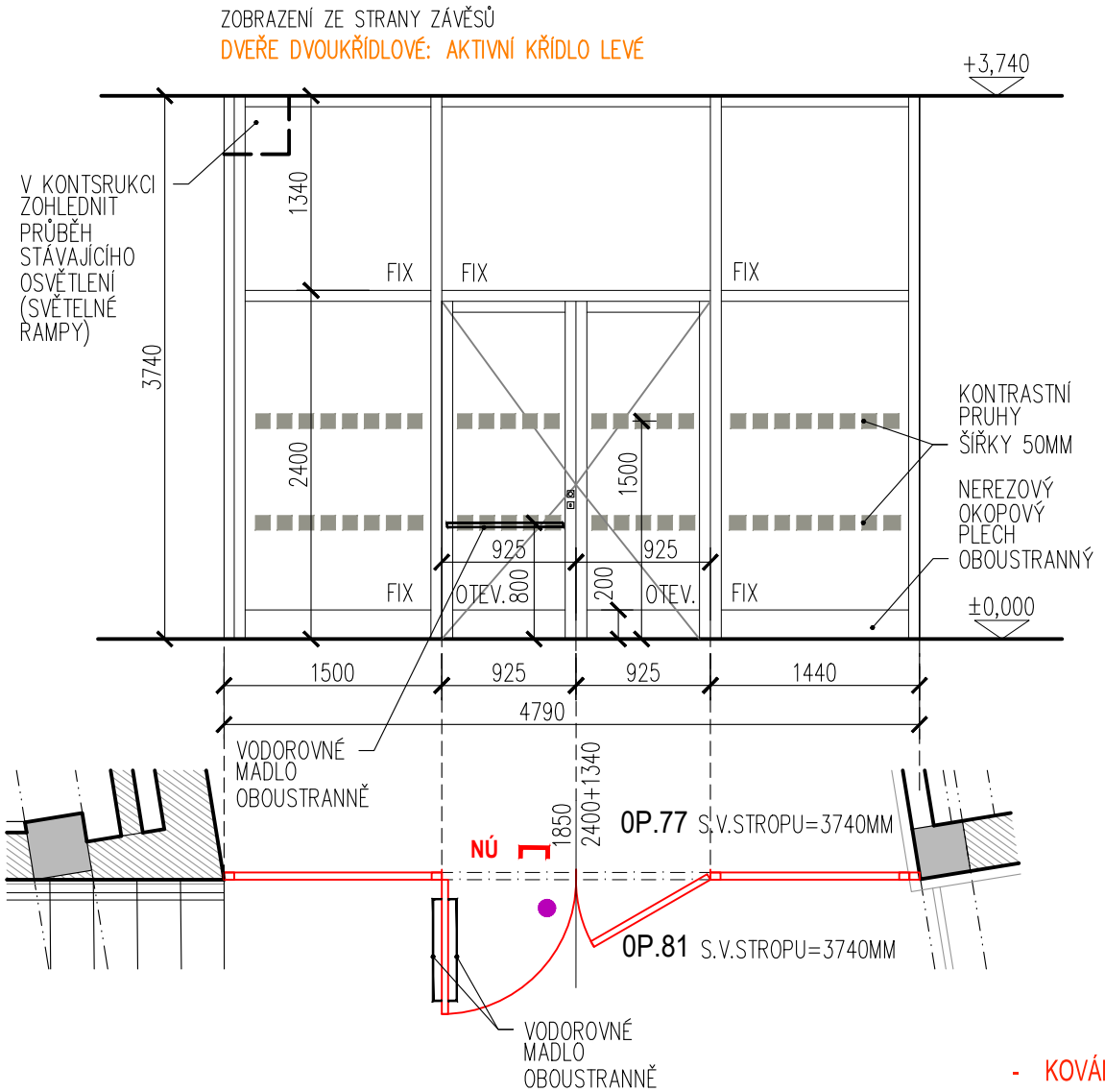

D – SPECIFIKACE AL – VÝPLNÍ

4 – SPECIFIKACE ZASKLENÍ

HLINÍKOVÁ TEPELNĚ–IZOLAČNÍ PROSKLENÁ ZALOMENÁ STĚNA S DVEŘMI, OSAZENÁ DO OTVORU 4790x3740 MM + 8725x3100 MM + 4915x3740 MM, DVOJE DVEŘE OTEVÍRAVÉ, DVOUKŘÍDLOVÉ 1850x(2400+700) MM, 1850x(2400+1340) MM, AKTIVNÍ KŘÍDLA LEVÉ (DLE SCHÉMATU)

KŘÍDLA, FIXNÍ ČÁSTI: HLINÍKOVÝ PROFIL DLE ÚVODNÍ SPECIFIKACE, ZA TITULNÍM LISTEM
DVEŘNÍ ZÁRUBEŇ: HLINÍKOVÝ PROFIL, ZÁRUBEŇ SYSTÉMOVÁ
KOVÁNÍ: NEREZOVÝ KARTÁČOVANÝ POVRCH
KLIKY: NEREZOVÉ, S HLADKÝM KRUHOVÝM PRŮŘEZEM
ROZETY: NEREZOVÉ, ČTVERCOVÉ
ZÁMEK: VLOŽKOVÝ, OBOUSTRANNÝ, S CYLINDRICKOU VLOŽKOU PRO MOŽNOST OTEVŘENÍ DVEŘÍ GENERÁLNÍM KLÍČEM.
PRÁH: DVEŘE BEZ PRAHU
BARVA RÁMŮ A KŘÍDEL: OBOUSTRANNĚ RAL 9005 (ČERNÁ, MAT)
OKOPOVÝ PLECH: OBOUSTRANNÝ, NEREZOVÝ, H=200MM
ZASKLENÍ: DVEŘE ZASKLENY BEZPEČNÝM SKLEM, DLE SPECIFIKACE ZASKLENÍ ZA TITULNÍM LISTEM.
STAVĚČ, ZARÁŽKA: DLE ÚVODNÍ SPECIFIKACE AL–VÝPLNÍ.

- KOVÁNÍ : KOULE - KLIKA NOUZOVÉHO ÚNIKU (ZE STR. MÍSTN. Č. OP.77)
- OBOUSTRANNÉ MADLO NA AKTIVNÍM KŘÍDLE, VE VÝŠCE 800MM NAD PODL.
- SAMOZAVÍRAČ SE ZPOŽDĚNÝM ZAVÍRÁNÍM
- GENERÁLNÍ KLÍČ

POL.	ZOBRAZENÍ	POPIS	PODLAŽÍ 1.PP (OS)	1.NP (OP)	2.NP (1P)	3.NP (2P)	STŘ.	KUSŮ CELKEM	POZNÁMKA
11AL OP.62			–	PLOCHA VÝPLNĚ CELKEM: 1ks=18,0+18,4+27,1 = 63,5 m2	–	–	–	PLOCHA VÝPLNĚ: 1ks=45,50m2	PROSKLENÉ ČÁSTI BUDOU VE VÝŠCE 800–1000MM A ZÁROVEŇ VE VÝŠCE 1400–1600MM KONTRASTNĚ OZNAČENY PRUHEM ŠÍŘKY 50MM. PŘECHODOVÁ LIŠTA: BUDE OSAZENA NA PODÉLNOU OSU DVEŘÍ NENAHRAZUJE DÍLENSKOU DOKUMENTACI !

D – SPECIFIKACE AL – VÝPLNÍ

4 – SPECIFIKACE ZASKLENÍ

HLINÍKOVÁ TEPELNĚ–IZOLAČNÍ PROSKLENÁ ZALOMENÁ STĚNA S DVEŘMI, OSAZENÁ DO OTVORU 8725x3100 MM + 4915x3740 MM, DVOJE DVEŘE OTEVÍRAVÉ, DVOUKŘÍDLOVÉ 1850x(2400+700) MM, 1850x(2400+1340) MM, AKTIVNÍ KŘÍDLA LEVÉ (DLE SCHÉMATU)

KŘÍDLA, FIXNÍ ČÁSTI: HLINÍKOVÝ PROFIL DLE ÚVODNÍ SPECIFIKACE, ZA TITULNÍM LISTEM
DVEŘNÍ ZÁRUBEŇ: HLINÍKOVÝ PROFIL, ZÁRUBEŇ SYSTÉMOVÁ
KOVÁNÍ: NEREZOVÝ KARTÁČOVANÝ POVRCH
KLIKY: NEREZOVÉ, S HLADKÝM KRUHOVÝM PRŮŘEZEM
ROZETY: NEREZOVÉ, ČTVERCOVÉ
ZÁMEK: VLOŽKOVÝ, OBOUSTRANNÝ, S CYLINDRICKOU VLOŽKOU PRO MOŽNOST OTEVŘENÍ DVEŘÍ GENERÁLNÍM KLÍČEM.
PRÁH: DVEŘE BEZ PRAHU
BARVA RÁMŮ A KŘÍDEL: OBOUSTRANNĚ RAL 9005 (ČERNÁ, MAT)
OKOPOVÝ PLECH: OBOUSTRANNÝ, NEREZOVÝ, H=200MM
ZASKLENÍ: DVEŘE ZASKLENY BEZPEČNÝM SKLEM, DLE SPECIFIKACE ZASKLENÍ ZA TITULNÍM LISTEM.
STAVĚČ, ZARÁŽKA: DLE ÚVODNÍ SPECIFIKACE AL–VÝPLNÍ.

- KOVÁNÍ : KOULE - KLIKA NOUZOVÉHO ÚNIKU (ZE STRANY MÍSTN. Č. OP.62)
- OBOUSTRANNÉ MADLO NA AKTIVNÍM KŘÍDLE, VE VÝŠCE 800MM NAD PODL.
- SAMOZAVÍRAČ SE ZPOŽDĚNÝM ZAVÍRÁNÍM
- GENERÁLNÍ KLÍČ

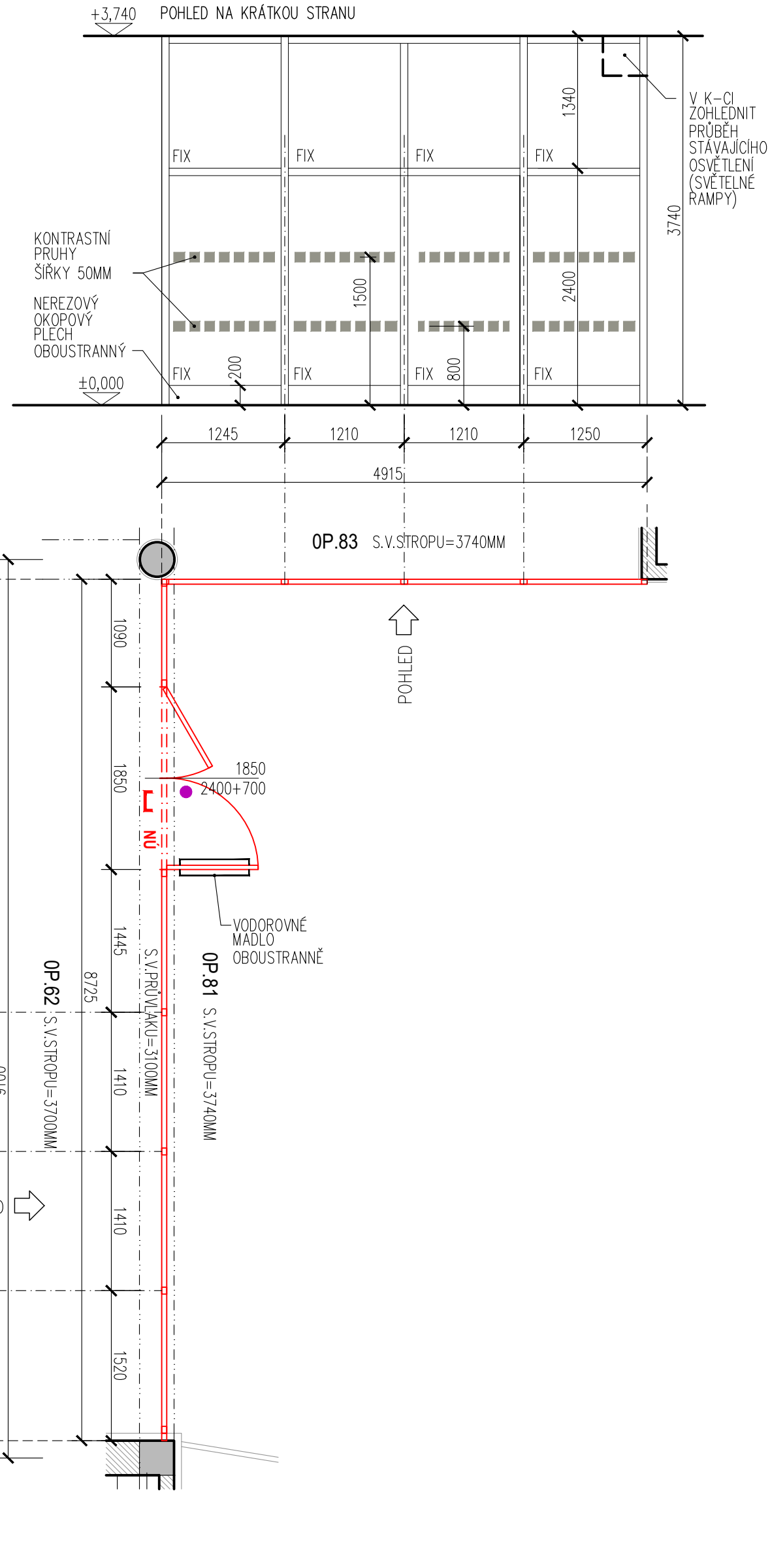

POL.	ZOBRAZENÍ	POPIS	PODLAŽÍ 1.PP (OS)	1.NP (OP)	2.NP (1P)	3.NP (2P)	STŘ.	KUSŮ CELKEM	POZNÁMKA
12AL 1P.09			–	–	PLOCHA VÝPLNĚ: 1ks=3,40m2	–	–	PLOCHA VÝPLNĚ: 1ks=3,40m2	PROSKLENÉ ČÁSTI BUDOU VE VÝŠCE 800–1000MM A ZÁROVEŇ VE VÝŠCE 1400–1600MM KONTRASTNĚ OZNAČENY PRUHEM ŠÍŘKY 50MM. PŘECHODOVÁ LIŠTA: BUDE OSAZENA NA PODÉLNOU OSU DVEŘÍ NENAHRAZUJE DÍLENSKOU DOKUMENTACI !

A – SPECIFIKACE AL – VÝPLNÍ

1 – SPECIFIKACE ZASKLENÍ

ZOBRAZENÍ ZE STRANY ZÁVĚSŮ
DVEŘE LEVÉ

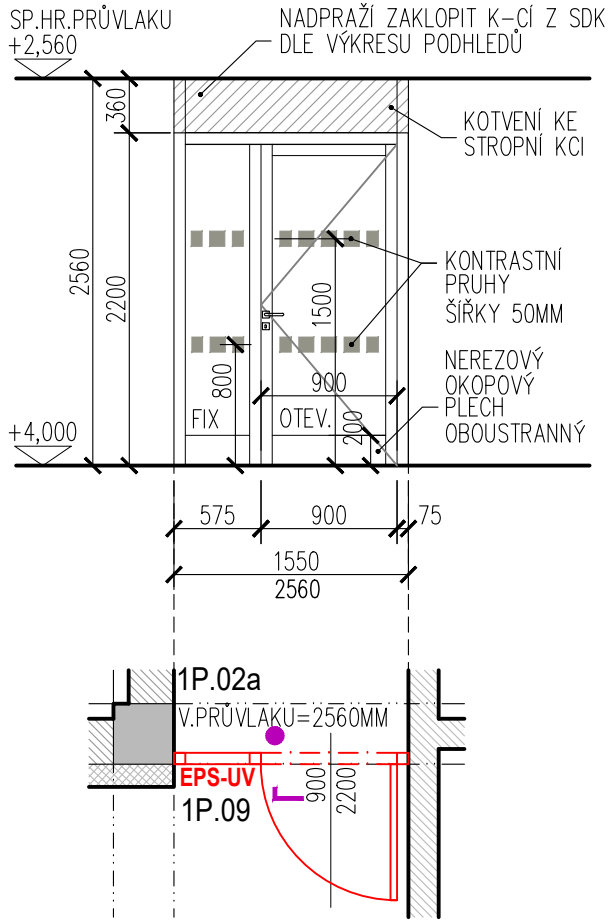

HLINÍKOVÁ PROSKLENÁ STĚNA S DVEŘMI,
OSAZENÁ DO OTVORU 1550x2200 MM,
DVEŘE OTEVÍRAVÉ JEDNOKŘÍDLOVÉ 900x2200 MM (DLE SCHÉMATU)

KŘÍDLO, FIXNÍ ČÁST: HLINÍKOVÝ PROFIL DLE ÚVODNÍ SPECIFIKACE, ZA TITULNÍM LISTEM
DVEŘNÍ ZÁRUBEŇ: HLINÍKOVÝ PROFIL, ZÁRUBEŇ SYSTÉMOVÁ
KOVÁNÍ: NEREZOVÝ KARTÁČOVANÝ POVRCH
KLIKY: NEREZOVÉ, S HLADKÝM KRUHOVÝM PRŮŘEZEM
ROZETY: NEREZOVÉ, ČTVERCOVÉ
ZÁMEK: ELEKTROMECHANICKÝ, OVLÁDÁN Z EPS (SIGNÁL Z EPS KŘÍDLO OTEVÍRÁ), DVEŘE TAKÉ VYBAVENY ZÁMKEM VLOŽKOVÝM, OBOUSTRANNÝM, S CYLINDRICKOU VLOŽKOU PRO MOŽNOST OTEVŘENÍ DVEŘÍ GENERÁLNÍM KLÍČEM.
PRÁH: DVEŘE BEZ PRAHU
BARVA RÁMŮ A KŘÍDEL: OBOUSTRANNĚ RAL 9005 (ČERNÁ, MAT)
OKOPOVÝ PLECH: OBOUSTRANNÝ, NEREZOVÝ, H=200MM
ZASKLENÍ: DVEŘE ZASKLENY BEZPEČNÝM SKLEM, DLE SPECIFIKACE ZASKLENÍ ZA TITULNÍM LISTEM.
SAMOZAVÍRAČ, STAVĚČ, ZARÁŽKA: DLE ÚVODNÍ SPECIFIKACE AL–VÝPLNÍ.

- KOVÁNÍ : KOULE - KLIKA (ZE STRANY MÍSTN. Č. 1P.09)
- ZÁMEK : ELEKTROMECHANICKÝ, OVLÁDÁN Z EPS (OTEVÍRÁ DVEŘE)
- GENERÁLNÍ KLÍČ

POL.	ZOBRAZENÍ	POPIS	PODLAŽÍ 1.PP (OS)	1.NP (OP)	2.NP (1P)	3.NP (2P)	STŘ.	KUSŮ CELKEM	POZNÁMKA
13AL 1P.37			–	–	PLOCHA VÝPLNĚ: 1ks=4,60m2	–	–	PLOCHA VÝPLNĚ: 1ks=4,60m2	PROSKLENÉ ČÁSTI BUDOU VE VÝŠCE 800–1000MM A ZÁROVEŇ VE VÝŠCE 1400–1600MM KONTRASTNĚ OZNAČENY PRUHEM ŠÍŘKY 50MM. PŘECHODOVÁ LIŠTA: BUDE OSAZENA NA PODÉLNOU OSU DVEŘÍ NENAHRAZUJE DÍLENSKOU DOKUMENTACI !

A – SPECIFIKACE AL – VÝPLNÍ

1 – SPECIFIKACE ZASKLENÍ

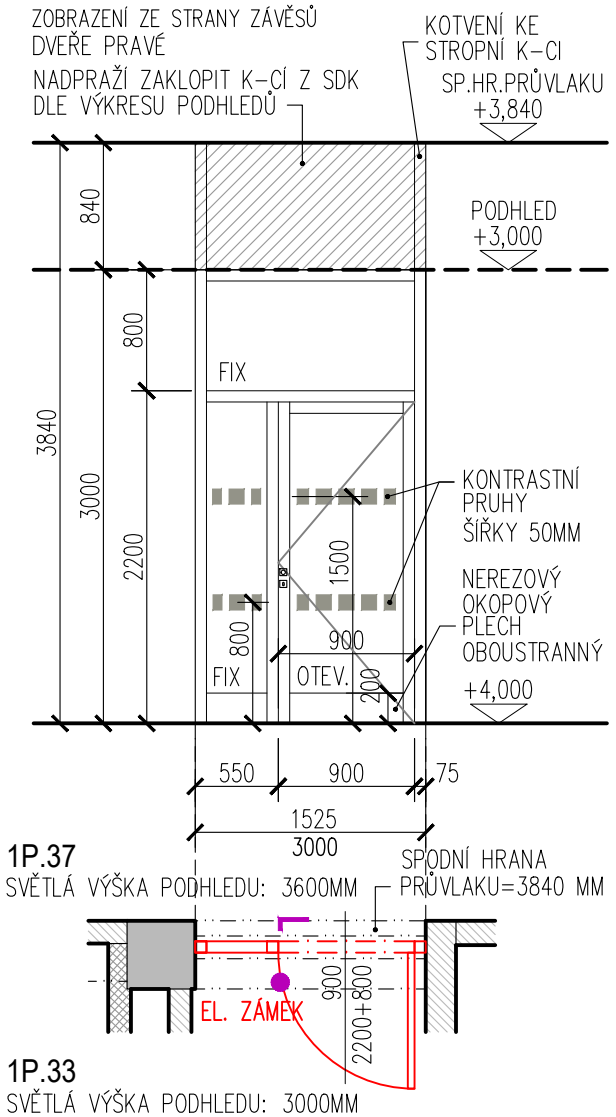

HLINÍKOVÁ PROSKLENÁ STĚNA S DVEŘMI,
OSAZENÁ DO OTVORU 1525x3000 MM,
DVEŘE OTEVÍRAVÉ JEDNOKŘÍDLOVÉ 900x2200 MM (DLE SCHÉMATU)

KŘÍDLO, FIXNÍ ČÁSTI: HLINÍKOVÝ PROFIL DLE ÚVODNÍ SPECIFIKACE, ZA TITULNÍM LISTEM
DVEŘNÍ ZÁRUBEŇ: HLINÍKOVÝ PROFIL, ZÁRUBEŇ SYSTÉMOVÁ
KOVÁNÍ: NEREZOVÝ KARTÁČOVANÝ POVRCH
KLIKY: NEREZOVÉ, S HLADKÝM KRUHOVÝM PRŮŘEZEM
ROZETY: NEREZOVÉ, ČTVERCOVÉ
ZÁMEK: ELEKTROMECHANICKÝ, ČTEČKA PRO VSTUP NA KARTU, DVEŘE TAKÉ VYBAVENY ZÁMKEM VLOŽKOVÝM, OBOUSTRANNÝM, S CYLINDRICKOU VLOŽKOU PRO MOŽNOST OTEVŘENÍ DVEŘÍ GENERÁLNÍM KLÍČEM.
PRÁH: DVEŘE BEZ PRAHU
BARVA RÁMŮ A KŘÍDEL: OBOUSTRANNĚ RAL 9005 (ČERNÁ, MAT)
OKOPOVÝ PLECH: OBOUSTRANNÝ, NEREZOVÝ, H=200MM
ZASKLENÍ: DVEŘE ZASKLENY BEZPEČNÝM SKLEM, DLE SPECIFIKACE ZASKLENÍ ZA TITULNÍM LISTEM.
SAMOZAVÍRAČ, STAVĚČ, ZARÁŽKA: DLE ÚVODNÍ SPECIFIKACE AL–VÝPLNÍ.

- KOVÁNÍ : KOULE - KLIKA (ZE STRANY MÍSTN. Č. 1P.37)
- ZÁMEK : ELEKTROMECHANICKÝ, ČTEČKA KARET
- GENERÁLNÍ KLÍČ

POL.	ZOBRAZENÍ	POPIS	PODLAŽÍ 1.PP (OS)	1.NP (OP)	2.NP (1P)	3.NP (2P)	STŘ.	KUSŮ CELKEM	POZNÁMKA
14AL OS.31a			PLOCHA VÝPLNĚ: 1ks=5,60m2	–	–	–	–	PLOCHA VÝPLNĚ: 1ks=5,60m2	PROSKLENÉ ČÁSTI BUDOU VE VÝŠCE 800–1000MM A ZÁROVEŇ VE VÝŠCE 1400–1600MM KONTRASTNĚ OZNAČENY PRUHEM ŠÍŘKY 50MM. PŘECHODOVÁ LIŠTA: BUDE OSAZENA NA PODÉLNOU OSU DVEŘÍ NENAHRAZUJE DÍLENSKOU DOKUMENTACI !

A – SPECIFIKACE AL – VÝPLNÍ

E – SPECIFIKACE AL – VÝPLNÍ

1 – SPECIFIKACE ZASKLENÍ 1

5 – SPECIFIKACE ZASKLENÍ 5

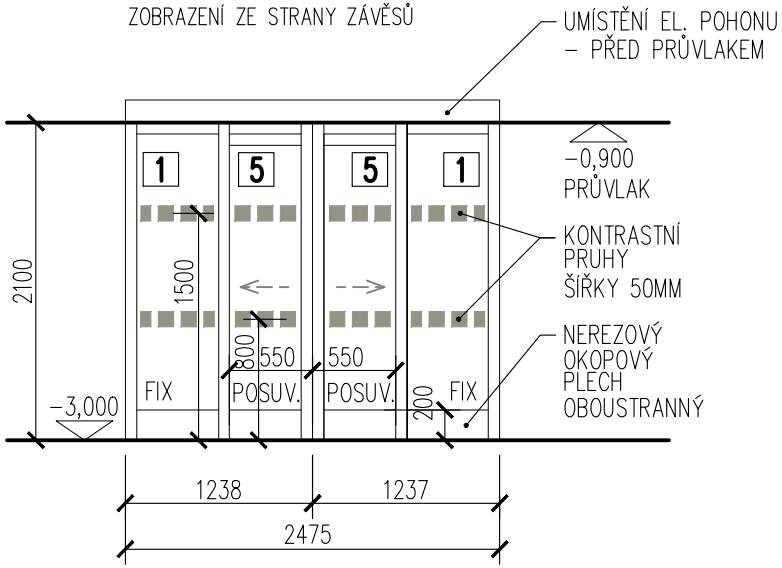

OS.31a
SVĚTLÁ VÝŠKA STROPU: 2750MM
SVĚTLÁ VÝŠKA PODHLEDU: 2450MM

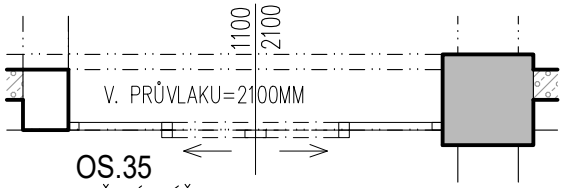

OS.35
SVĚTLÁ VÝŠKA STROPU: 2750MM
SVĚTLÁ VÝŠKA PODHLEDU: 2500MM

HLINÍKOVÁ PROSKLENÁ STĚNA S DVEŘMI,
OSAZENÁ DO OTVORU 2475x2100 MM,
ELEKTRICKY OVLÁDANÉ POSUVNÉ DVEŘE DVOUKŘÍDLOVÉ 1100x2100 MM
(DLE SCHÉMATU), VČETNĚ ZÁLOŽNÍHO ZDROJE

POSUVNÁ KŘÍDLA, FIXNÍ ČÁSTI: HLINÍKOVÝ PROFIL DLE ÚVODNÍ SPECIFIKACE, ZA TITULNÍM LISTEM.
POSUVNÉ ČÁSTI: DLE E–SPECIFIKACE, ZA TITULNÍM LISTEM.
POHON: ELEKTRICKY OVLÁDANÉ DVEŘE SE ZÁLOŽNÍM ZDROJEM
KOVÁNÍ: NEREZOVÝ KARTÁČOVANÝ POVRCH
ZÁMEK: ELEKTROMECHANICKÝ, ČTEČKA PRO VSTUP NA KARTU, DVEŘE TAKÉ VYBAVENY ZÁMKEM VLOŽKOVÝM, OBOUSTRANNÝM, S CYLINDRICKOU VLOŽKOU PRO MOŽNOST OTEVŘENÍ DVEŘÍ GENERÁLNÍM KLÍČEM.
PRÁH: DVEŘE BEZ PRAHU
BARVA RÁMŮ A KŘÍDEL: OBOUSTRANNĚ RAL 9005 (ČERNÁ, MAT)
OKOPOVÝ PLECH: OBOUSTRANNÝ, NEREZOVÝ, H=200MM
ZASKLENÍ: POSUVNÁ DVEŘNÍ KŘÍDLA BUDOU ZASKLENA BEZPEČNÝM SKLEM, DLE SPECIFIKACE ZASKLENÍ, ZA TITULNÍM LISTEM.
FIXNÍ ČÁSTI BUDOU ZASKLENY BEZPEČNÝM SKLEM, DLE SPECIFIKACE ZASKLENÍ ZA TITULNÍM LISTEM.

- ZÁMEK : ELEKTROMECHANICKÝ ZÁMEK + ČTEČKA KARET (DLE PROJEKTU SLABOPROUDÝCH ROZVODŮ)
- ZÁLOŽNÍ ZDROJ (PRO ELEKTRICKÉ OVLÁDÁNÍ DVEŘÍ)
- GENERÁLNÍ KLÍČ

POL.	ZOBRAZENÍ	POPIS	PODLAŽÍ 1.PP (OS)	1.NP (OP)	2.NP (1P)	3.NP (2P)	STŘ.	KUSŮ CELKEM	POZNÁMKA
15AL OS.36			PLOCHA VÝPLNĚ: 1ks=5,60m2	–	–	–	–	PLOCHA VÝPLNĚ: 1ks=5,60m2	PROSKLENÉ ČÁSTI BUDOU VE VÝŠCE 800–1000MM A ZÁROVEŇ VE VÝŠCE 1400–1600MM KONTRASTNĚ OZNAČENY PRUHEM ŠÍŘKY 50MM. PŘECHODOVÁ LIŠTA: BUDE OSAZENA NA PODÉLNOU OSU DVEŘÍ NENAHRAZUJE DÍLENSKOU DOKUMENTACI !

A – SPECIFIKACE AL – VÝPLNÍ

E – SPECIFIKACE AL – VÝPLNÍ

1 – SPECIFIKACE ZASKLENÍ 1

5 – SPECIFIKACE ZASKLENÍ 5

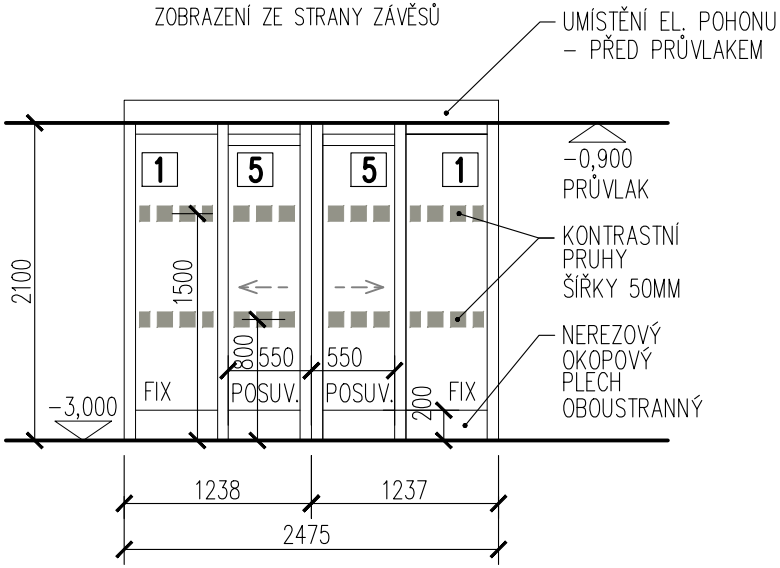

0S.36

SVĚTLÁ VÝŠKA STROPU: 2750MM
SVĚTLÁ VÝŠKA PODHLEDU: 2500MM

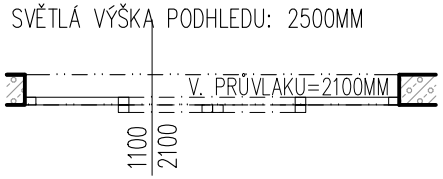

0S.37

SVĚTLÁ VÝŠKA STROPU: 2750MM
SVĚTLÁ VÝŠKA PODHLEDU: 2450MM

HLINÍKOVÁ PROSKLENÁ STĚNA S DVEŘMI,
OSAZENÁ DO OTVORU 2475x2100 MM,
ELEKTRICKY OVLÁDANÉ POSUVNÉ DVEŘE DVOUKŘÍDLOVÉ 1100x2100 MM
(DLE SCHÉMATU), VČETNĚ ZÁLOŽNÍHO ZDROJE

POSUVNÁ KŘÍDLA, FIXNÍ ČÁSTI: HLINÍKOVÝ PROFIL DLE ÚVODNÍ SPECIFIKACE, ZA TITULNÍM LISTEM.
POSUVNÉ ČÁSTI: DLE E–SPECIFIKACE, ZA TITULNÍM LISTEM.
POHON: ELEKTRICKY OVLÁDANÉ DVEŘE SE ZÁLOŽNÍM ZDROJEM
KOVÁNÍ: NEREZOVÝ KARTÁČOVANÝ POVRCH
ZÁMEK: ELEKTROMECHANICKÝ, ČTEČKA PRO VSTUP NA KARTU, DVEŘE TAKÉ VYBAVENY ZÁMKEM VLOŽKOVÝM, OBOUSTRANNÝM, S CYLINDRICKOU VLOŽKOU PRO MOŽNOST OTEVŘENÍ DVEŘÍ GENERÁLNÍM KLÍČEM.
PRÁH: DVEŘE BEZ PRAHU
BARVA RÁMŮ A KŘÍDEL: OBOUSTRANNĚ RAL 9005 (ČERNÁ, MAT)
OKOPOVÝ PLECH: OBOUSTRANNÝ, NEREZOVÝ, H=200MM
ZASKLENÍ: POSUVNÁ DVEŘNÍ KŘÍDLA BUDOU ZASKLENA BEZPEČNÝM SKLEM, DLE SPECIFIKACE ZASKLENÍ, ZA TITULNÍM LISTEM.
FIXNÍ ČÁSTI BUDOU ZASKLENY BEZPEČNÝM SKLEM, DLE SPECIFIKACE ZASKLENÍ ZA TITULNÍM LISTEM.

- ZÁMEK : ELEKTROMECHANICKÝ ZÁMEK + ČTEČKA KARET (DLE PROJEKTU SLABOPROUDÝCH ROZVODŮ)
- ZÁLOŽNÍ ZDROJ (PRO ELEKTRICKÉ OVLÁDÁNÍ DVEŘÍ)
- GENERÁLNÍ KLÍČ

POL.	ZOBRAZENÍ	POPIS	PODLAŽÍ 1.PP (OS)	1.NP (OP)	2.NP (1P)	3.NP (2P)	STŘ.	KUSŮ CELKEM	POZNÁMKA
16AL OS.35		A – SPECIFIKACE AL – VÝPLNÍ E – SPECIFIKACE AL – VÝPLNÍ **1 – SPECIFIKACE ZASKLENÍ** 1 **5 – SPECIFIKACE ZASKLENÍ** 5	PLOCHA VÝPLNĚ: 1ks=5,60m2	–	–	–	–	PLOCHA VÝPLNĚ: 1ks=5,60m2	PROSKLENÉ ČÁSTI BUDOU VE VÝŠCE 800–1000MM A ZÁROVEŇ VE VÝŠCE 1400–1600MM KONTRASTNĚ OZNAČENY PRUHEM ŠÍŘKY 50MM. PŘECHODOVÁ LIŠTA: BUDE OSAZENA NA PODÉLNOU OSU DVEŘÍ NENAHRAZUJE DÍLENSKOU DOKUMENTACI !

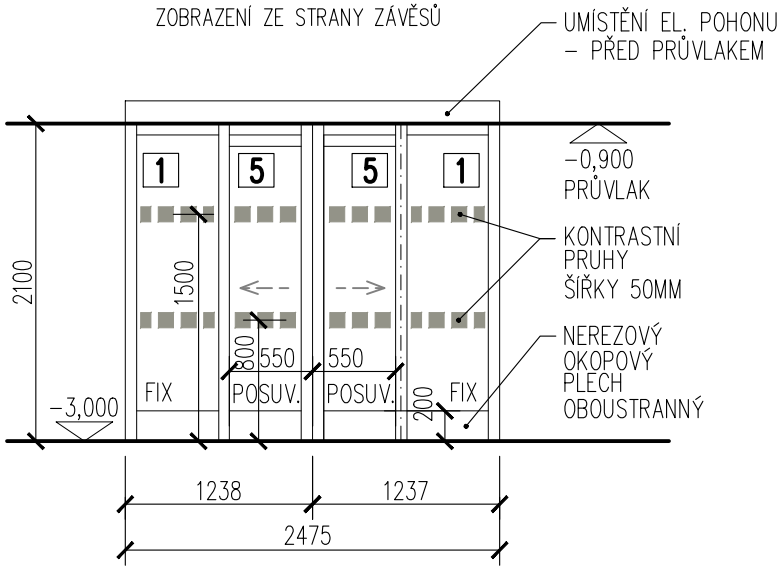

OS.36
SVĚTLÁ VÝŠKA STROPU: 2750MM
SVĚTLÁ VÝŠKA PODHLEDU: 2500MM

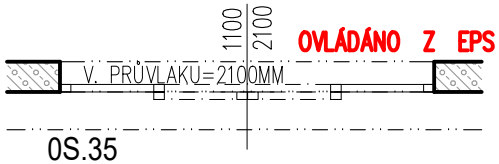

OS.35
SVĚTLÁ VÝŠKA STROPU: 2750MM
SVĚTLÁ VÝŠKA PODHLEDU: 2500MM

HLINÍKOVÁ PROSKLENÁ STĚNA S DVEŘMI,
OSAZENÁ DO OTVORU 2475x2100 MM,
ELEKTRICKY OVLÁDANÉ POSUVNÉ DVEŘE DVOUKŘÍDLOVÉ 1100x2100 MM
(DLE SCHÉMATU)

POSUVNÁ KŘÍDLA, FIXNÍ ČÁSTI: HLINÍKOVÝ PROFIL DLE ÚVODNÍ SPECIFIKACE, ZA TITULNÍM LISTEM.
POSUVNÉ ČÁSTI: DLE E–SPECIFIKACE, ZA TITULNÍM LISTEM.
POHON: ELEKTRICKY OVLÁDANÉ DVEŘE SE ZÁLOŽNÍM ZDROJEM
KOVÁNÍ: NEREZOVÝ KARTÁČOVANÝ POVRCH
ZÁMEK: ELEKTROMECHANICKÝ, ČTEČKA PRO VSTUP NA KARTU. DVEŘE OVLÁDÁNY Z EPS. DVEŘE VYBAVENY ZÁMKEM VLOŽKOVÝM, OBOUSTRANNÝM, S CYLINDRICKOU VLOŽKOU PRO MOŽNOST OTEVŘENÍ DVEŘÍ GENERÁLNÍM KLÍČEM.
PRÁH: DVEŘE BEZ PRAHU
BARVA RÁMŮ A KŘÍDEL: OBOUSTRANNĚ RAL 9005 (ČERNÁ, MAT)
OKOPOVÝ PLECH: OBOUSTRANNÝ, NEREZOVÝ, H=200MM
ZASKLENÍ: POSUVNÁ DVEŘNÍ KŘÍDLA BUDOU ZASKLENA BEZPEČNÝM SKLEM, DLE SPECIFIKACE ZASKLENÍ, ZA TITULNÍM LISTEM. FIXNÍ ČÁSTI BUDOU ZASKLENY BEZPEČNÝM SKLEM, DLE SPECIFIKACE ZASKLENÍ ZA TITULNÍM LISTEM.

- ZÁMEK : ELEKTROMECHANICKÝ ZÁMEK + ČTEČKA KARET (DLE PROJEKTU SLABOPROUDÝCH ROZVODŮ)
- ZÁMEK OTEVÍRÁN Z EPS (DLE PROJEKTU SLABOPROUDÝCH ROZVODŮ)
- GENERÁLNÍ KLÍČ

POL.	ZOBRAZENÍ	POPIS	PODLAŽÍ 1.PP (OS)	1.NP (OP)	2.NP (1P)	3.NP (2P)	STŘ.	KUSŮ CELKEM	POZNÁMKA
17AL OP.90			PLOCHA VÝPLNĚ: 1ks=3,60m2	–	–	–	–	PLOCHA VÝPLNĚ: 1ks=3,60m2	PŘECHODOVÁ LIŠTA: BUDE OSAZENA NA PODÉLNOU OSU DVEŘÍ NENAHRAZUJE DÍLENSKOU DOKUMENTACI !

D – SPECIFIKACE AL – VÝPLNÍ

6 – SPECIFIKACE VÝPLNĚ

ZOBRAZENÍ ZE STRANY ZÁVĚSŮ
AKTIVNÍ KŘÍDLO PRAVÉ

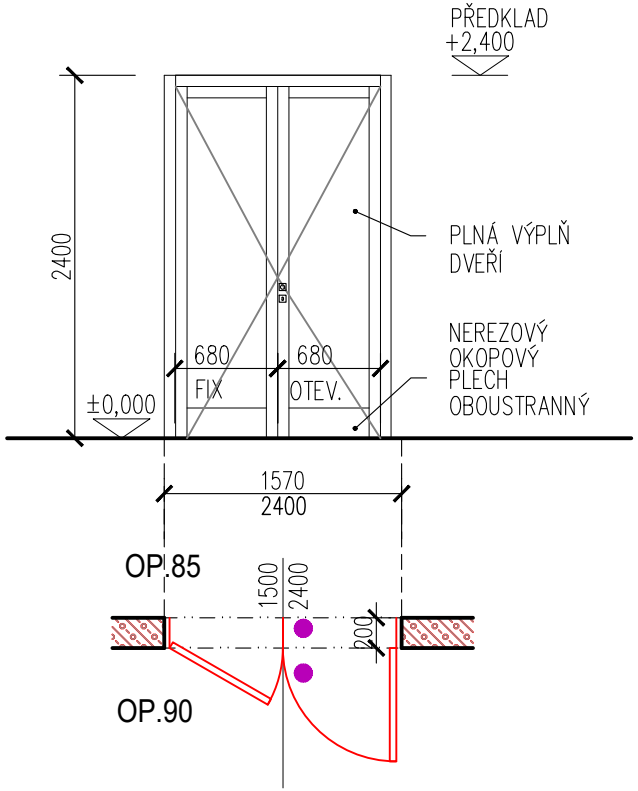

HLINÍKOVÉ DVEŘE TEPELNĚ–IZOLAČNÍ,
OSAZENÉ DO STAVEBNÍHO OTVORU 1570x2400 MM,
DVEŘE OTEVÍRAVÉ, DVOUKŘÍDLÉ, AKTIVNÍ KŘÍDLO PRAVÉ 2x680x2300 MM
(DLE SCHÉMATU)

KŘÍDLA: TEPELNĚ–IZOLAČNÍ HLINÍKOVÝ PROFIL DLE ÚVODNÍ SPECIFIKACE ZA TITULNÍM LISTEM.
DVEŘNÍ ZÁRUBEŇ: HLINÍKOVÝ PROFIL, ZÁRUBEŇ SYSTÉMOVÁ
KOVÁNÍ: NEREZOVÝ KARTÁČOVANÝ POVRCH
KLIKY: NEREZOVÉ, S HLADKÝM KRUHOVÝM PRŮŘEZEM
ROZETY: NEREZOVÉ, ČTVERCOVÉ
ZÁMEK: OBOUSTRANNÝ, VLOŽKOVÝ (S CYLINDRICKOU VLOŽKOU),
S MOŽNOSTÍ OTEVŘENÍ DVEŘÍ GENERÁLNÍM KLÍČEM.
PRÁH: DVEŘE BEZ PRAHU
BARVA RÁMŮ A KŘÍDEL: OBOUSTRANNĚ RAL 9005 (ČERNÁ, MAT)
OKOPOVÝ PLECH: OBOUSTRANNÝ, NEREZOVÝ, H=200MM
VÝPLŇ: DVEŘNÍ VÝPLŇ BUDE PROVEDENA Z TEPELNĚ–IZOLAČNÍHO PANELU, VIZ SPECIFIKACE ZASKLENÍ ZA TITULNÍM LISTEM.
SAMOZAVÍRAČ, STAVĚČ, ZARÁŽKA: DLE ÚVODNÍ SPECIFIKACE AL–VÝPLNÍ.

- KOVÁNÍ : KOULE - KOULE
- GENERÁLNÍ KLÍČ

POL.	ZOBRAZENÍ	POPIS	PODLAŽÍ 1.PP (OS)	1.NP (OP)	2.NP (1P)	3.NP (2P)	STŘ.	KUSŮ CELKEM	POZNÁMKA
AL1P OS.31a			PLOCHA VÝPLNĚ: 1ks=3,20m2	–	–	–	–	PLOCHA VÝPLNĚ: 1ks=3,20m2	PROSKLENÉ DVEŘNÍ KŘÍDLO BUDE VE VÝŠCE 800–1000MM A ZÁROVEŇ VE VÝŠCE 1400–1600MM KONTRASTNĚ OZNAČENO PRUHEM ŠÍŘKY 50MM. PŘECHODOVÁ LIŠTA: BUDE OSAZENA NA PODÉLNOU OSU DVEŘÍ NENAHRAZUJE DÍLENSKOU DOKUMENTACI !

G – SPECIFIKACE AL – VÝPLNÍ
7 – SPECIFIKACE ZASKLENÍ

ZOBRAZENÍ ZE STRANY ZÁVĚSŮ
DVEŘE PRAVÉ

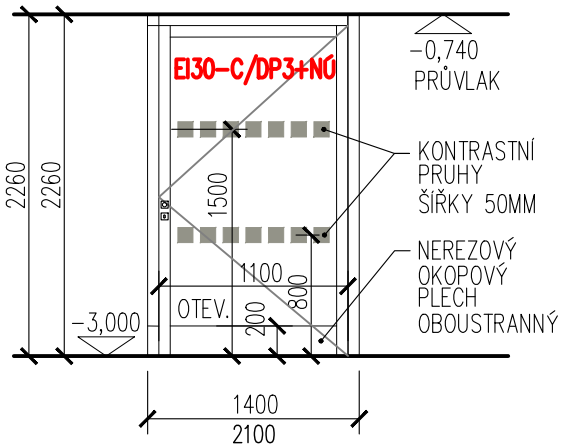

OS.31a
SVĚTLÁ VÝŠKA STROPU: 2750MM
SVĚTLÁ VÝŠKA PODHLEDU: 2450MM

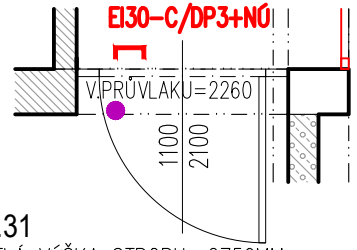

OS.31
SVĚTLÁ VÝŠKA STROPU: 2750MM
SVĚTLÁ VÝŠKA PODHLEDU: 2450MM

HLINÍKOVÁ PROSKLENÉ DVEŘE – S POŽÁRNÍ ODOLNOSTÍ EI30–C/DP3+NÚ
OSAZENÁ DO OTVORU 1400x2260 MM,
DVEŘE OTEVÍRAVÉ JEDNOKŘÍDLOVÉ 1100x2160 MM (DLE SCHÉMATU)

KŘÍDLO: HLINÍKOVÝ PROFIL DLE ÚVODNÍ SPECIFIKACE, ZA TITULNÍM LISTEM
DVEŘNÍ ZÁRUBEŇ: HLINÍKOVÝ PROFIL, ZÁRUBEŇ SYSTÉMOVÁ
KOVÁNÍ: NEREZOVÝ KARTÁČOVANÝ POVRCH
KLIKY: NEREZOVÉ, S HLADKÝM KRUHOVÝM PRŮŘEZEM
ROZETY: NEREZOVÉ, ČTVERCOVÉ
ZÁMEK: ELEKTROMECHANICKÝ, ČTEČKA PRO VSTUP NA KARTU. DVEŘE VYBAVENY OBOUSTRANNÝM ZÁMKEM S CYLINDRICKOU VLOŽKOU PRO MOŽNOST OTEVŘENÍ DVEŘÍ GENERÁLNÍM KLÍČEM.
PRÁH: DVEŘE BEZ PRAHU
BARVA RÁMŮ A KŘÍDEL: OBOUSTRANNĚ RAL 9005 (ČERNÁ, MAT)
OKOPOVÝ PLECH: OBOUSTRANNÝ, NEREZOVÝ, H=200MM
ZASKLENÍ: STĚNA ZASKLENA POŽÁRNÍM A BEZPEČNÝM SKLEM, DLE SPECIFIKACE ZASKLENÍ ZA TITULNÍM LISTEM.

- KOVÁNÍ : KOULE - KLIKA NOUZOVÉHO ÚNIKU (ZE STRANY MÍSTN. Č. OS.31a)
- SAMOZAVÍRAČ
- ZÁMEK : ELEKTROMECHANICKÝ, ČTEČKA PRO VSTUP NA KARTU
- GENERÁLNÍ KLÍČ

POL.	ZOBRAZENÍ	POPIS	PODLAŽÍ 1.PP (OS)	1.NP (OP)	2.NP (1P)	3.NP (2P)	STŘ.	KUSŮ CELKEM	POZNÁMKA
AL2P OS.37			PLOCHA VÝPLNĚ: 1ks=5,20m2	–	–	–	–	PLOCHA VÝPLNĚ: 1ks=5,20m2	PROSKLENÉ ČÁSTI BUDOU VE VÝŠCE 800–1000MM A ZÁROVEŇ VE VÝŠCE 1400–1600MM KONTRASTNĚ OZNAČENY PRUHEM ŠÍŘKY 50MM. PŘECHODOVÁ LIŠTA: BUDE OSAZENA NA PODÉLNOU OSU DVEŘÍ NENAHRAZUJE DÍLENSKOU DOKUMENTACI !

G,J – SPECIFIKACE AL – VÝPLNÍ

7 – SPECIFIKACE ZASKLENÍ

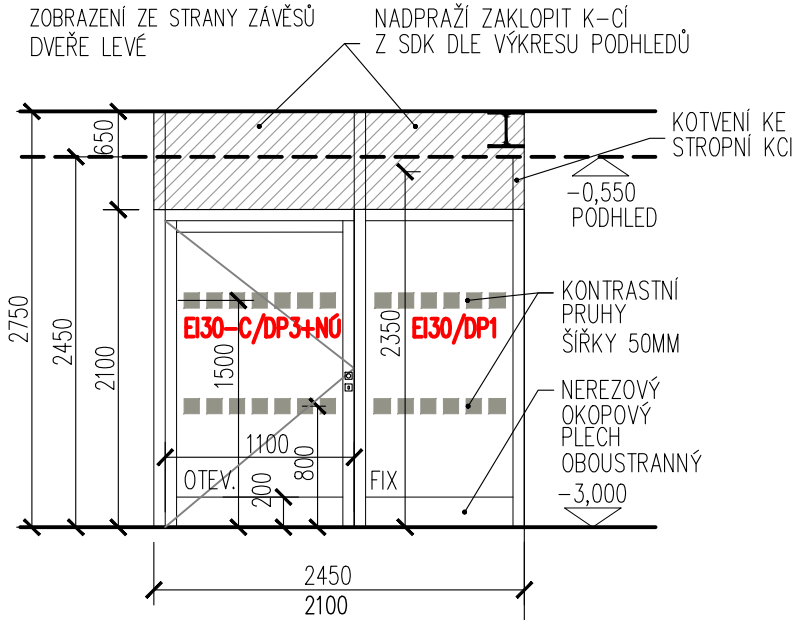

OS.37
SVĚTLÁ VÝŠKA STROPU: 2750MM
SVĚTLÁ VÝŠKA PODHLEDU: 2450MM

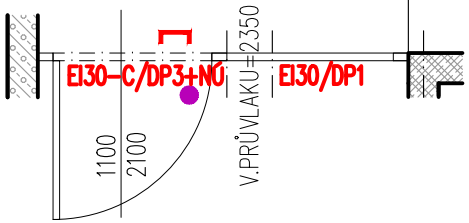

OS.31
SVĚTLÁ VÝŠKA STROPU: 2750MM
SVĚTLÁ VÝŠKA PODHLEDU: 2450MM

HLINÍKOVÁ PROSKLENÁ STĚNA S DVEŘMI:
DVEŘE S POŽÁRNÍ ODOLNOSTÍ EI30–C/DP3+NÚ
FIXNÍ ČÁSTI S POŽÁRNÍ ODOLNOSTÍ EI30/DP1
OSAZENO DO OTVORU 2450x2100 MM,
DVEŘE OTEVÍRAVÉ JEDNOKŘÍDLOVÉ 1100x2100 MM (DLE SCHÉMATU)

KŘÍDLO, FIXNÍ ČÁSTI: HLINÍKOVÝ PROFIL DLE ÚVODNÍ SPECIFIKACE, ZA TITULNÍM LISTEM
DVEŘNÍ ZÁRUBEŇ: HLINÍKOVÝ PROFIL, ZÁRUBEŇ SYSTÉMOVÁ
KOVÁNÍ: NEREZOVÝ KARTÁČOVANÝ POVRCH
KLIKY: NEREZOVÉ, S HLADKÝM KRUHOVÝM PRŮŘEZEM
ROZETY: NEREZOVÉ, ČTVERCOVÉ
ZÁMEK: ELEKTROMECHANICKÝ, ČTEČKA PRO VSTUP NA KARTU. DVEŘE ROVNĚŽ VYBAVENY OBOUSTRANNÝM ZÁMKEM S CYLINDRICKOU VLOŽKOU PRO MOŽNOST OTEVŘENÍ DVEŘÍ GENERÁLNÍM KLÍČEM.
PRÁH: DVEŘE BEZ PRAHU
BARVA RÁMŮ A KŘÍDEL: OBOUSTRANNĚ RAL 9005 (ČERNÁ, MAT)
OKOPOVÝ PLECH: OBOUSTRANNÝ, NEREZOVÝ, H=200MM
ZASKLENÍ: STĚNA ZASKLENA POŽÁRNÍM A BEZPEČNÝM SKLEM, DLE SPECIFIKACE ZASKLENÍ ZA TITULNÍM LISTEM.
SAMOZAVÍRAČ, STAVĚČ, ZARÁŽKA: DLE ÚVODNÍ SPECIFIKACE AL–VÝPLNÍ

- KOVÁNÍ : KOULE - KLIKA NOUZOVÉHO ÚNIKU (ZE STR. MÍSTN. Č. OS.37)
- SAMOZAVÍRAČ
- ZÁMEK : ELEKTROMECHANICKÝ, ČTEČKA PRO VSTUP NA KARTU
- GENERÁLNÍ KLÍČ

POL.	ZOBRAZENÍ	POPIS	PODLAŽÍ 1.PP (OS)	1.NP (OP)	2.NP (1P)	3.NP (2P)	STŘ.	KUSŮ CELKEM	POZNÁMKA
AL3P OS.19			PLOCHA VÝPLNĚ: 1ks=6,40m2	–	–	–	–	PLOCHA VÝPLNĚ: 1ks=6,40m2	PROSKLENÉ ČÁSTI BUDOU VE VÝŠCE 800–1000MM A ZÁROVEŇ VE VÝŠCE 1400–1600MM KONTRASTNĚ OZNAČENY PRUHEM ŠÍŘKY 50MM. PŘECHODOVÁ LIŠTA: BUDE OSAZENA NA PODÉLNOU OSU DVEŘÍ NENAHRAZUJE DÍLENSKOU DOKUMENTACI !

G,J – SPECIFIKACE AL – VÝPLNÍ

7 – SPECIFIKACE ZASKLENÍ

ZOBRAZENÍ ZE STRANY ZÁVĚSŮ
DVEŘE LEVÉ

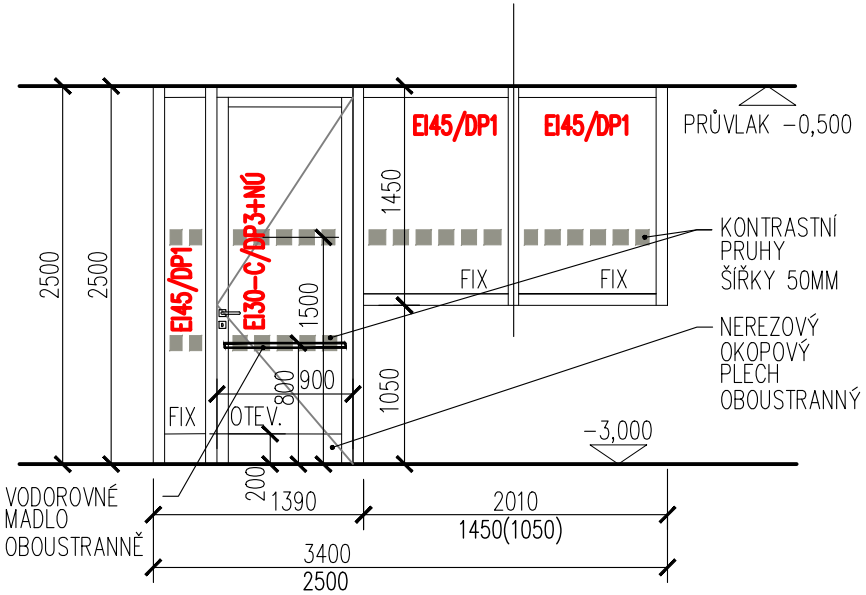

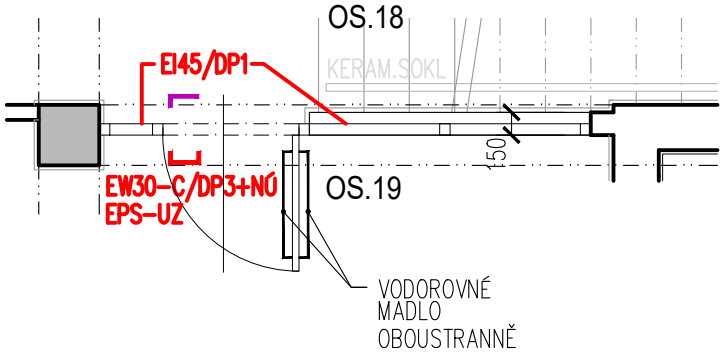

HLINÍKOVÁ PROSKLENÁ STĚNA S DVEŘMI:
DVEŘE S POŽÁRNÍ ODOLNOSTÍ EW30–C/DP3+NÚ
FIXNÍ ČÁSTI S POŽÁRNÍ ODOLNOSTÍ EI45/DP1
OSAZENO DO OTVORU 3400x2500 MM, S PARAPETEM POD OKNY
DVEŘE OTEVÍRAVÉ JEDNOKŘÍDLOVÉ 900x2400 MM (DLE SCHÉMATU)

KŘÍDLO, FIXNÍ ČÁSTI: HLINÍKOVÝ PROFIL DLE ÚVODNÍ SPECIFIKACE, ZA TITULNÍM LISTEM
DVEŘNÍ ZÁRUBEŇ: HLINÍKOVÝ PROFIL, ZÁRUBEŇ SYSTÉMOVÁ
KOVÁNÍ: NEREZOVÝ KARTÁČOVANÝ POVRCH
KLIKY: NEREZOVÉ, S HLADKÝM KRUHOVÝM PRŮŘEZEM
ROZETY: NEREZOVÉ, ČTVERCOVÉ
ZÁMEK: ELEKTROMECHANICKÝ, OVLÁDÁN Z EPS (SIGNÁL Z EPS DVEŘE UZAVÍRÁ). DVEŘE ROVNĚŽ VYBAVENY OBOUSTRANNÝM ZÁMKEM S CYLINDRICKOU VLOŽKOU PRO MOŽNOST OTEVŘENÍ DVEŘÍ GENERÁLNÍM KLÍČEM.
PRÁH: DVEŘE BEZ PRAHU
BARVA RÁMŮ A KŘÍDEL: OBOUSTRANNĚ RAL 9005 (ČERNÁ, MAT)
OKOPOVÝ PLECH: OBOUSTRANNÝ, NEREZOVÝ, H=200MM
ZASKLENÍ: STĚNA ZASKLENA POŽÁRNÍM A BEZPEČNÝM SKLEM, DLE SPECIFIKACE ZASKLENÍ ZA TITULNÍM LISTEM.
SAMOZAVÍRAČ, STAVĚČ, ZARÁŽKA: DLE ÚVODNÍ SPECIFIKACE AL–VÝPLNÍ

- KOVÁNÍ : KLIKA - KLIKA NOUZOVÉHO ÚNIKU (ZE STR. MÍSTN. Č. OS.19)
- SAMOZAVÍRAČ SE ZPOŽDĚNÝM ZAVÍRÁNÍM
- OBOUSTRANNÉ VODOROVNÉ MADLO VE VÝŠCE 800MM NAD PODL.
- ZÁMEK ELEKTROMECHANICKÝ, OVLÁDÁN Z EPS - EPS DVEŘE UZAVÍRÁ
- GENERÁLNÍ KLÍČ

POL.	ZOBRAZENÍ	POPIS	PODLAŽÍ 1.PP (OS)	1.NP (OP)	2.NP (1P)	3.NP (2P)	STŘ.	KUSŮ CELKEM	POZNÁMKA
AL4P OP.32a			–	PLOCHA VÝPLNĚ: 1ks=4,20m2	–	–	–	PLOCHA VÝPLNĚ: 1ks=4,20m2	PROSKLENÉ DVEŘNÍ KŘÍDLO BUDE VE VÝŠCE 800–1000MM A ZÁROVEŇ VE VÝŠCE 1400–1600MM KONTRASTNĚ OZNAČENO PRUHEM ŠÍŘKY 50MM. PŘECHODOVÁ LIŠTA: BUDE OSAZENA NA PODÉLNOU OSU DVEŘÍ NENAHRAZUJE DÍLENSKOU DOKUMENTACI !

G,J – SPECIFIKACE AL – VÝPLNÍ

7 – SPECIFIKACE ZASKLENÍ

ZOBRAZENÍ ZE STRANY ZÁVĚSŮ
DVEŘE PRAVÉ

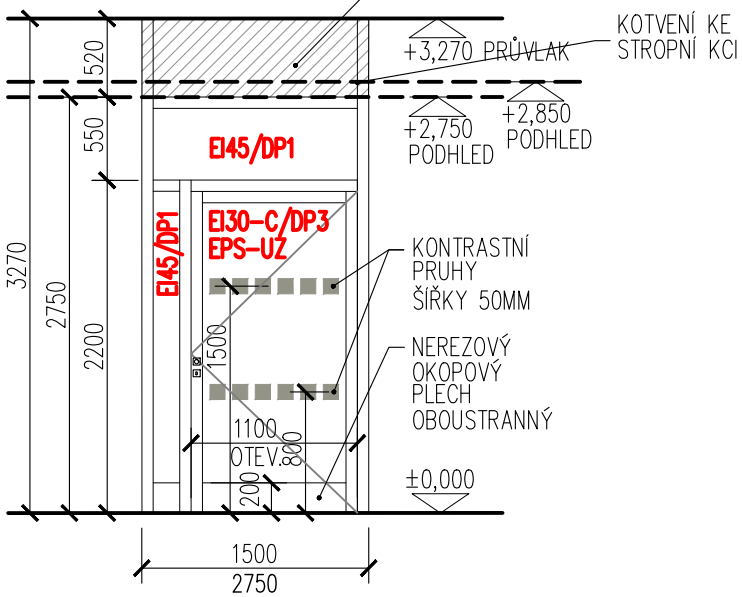

±0,000

OP.32a
SVĚTLÁ VÝŠKA PODHLEDU: 2750MM

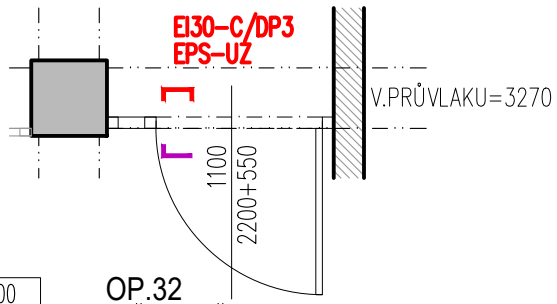

±0,000

OP.32
SVĚTLÁ VÝŠKA PODHLEDU: 2750MM
SVĚTLÁ VÝŠKA PODHLEDU: 2850MM

HLINÍKOVÁ PROSKLENÁ STĚNA S DVEŘMI:
DVEŘE S POŽÁRNÍ ODOLNOSTÍ EI30–C/DP3+NÚ
FIXNÍ ČÁSTI S POŽÁRNÍ ODOLNOSTÍ EI45/DP1
OSAZENO DO OTVORU 1500x2750 MM,
DVEŘE OTEVÍRAVÉ JEDNOKŘÍDLOVÉ 1100x(2200+550) MM (DLE SCHÉMATU)

KŘÍDLO, FIXNÍ ČÁSTI: HLINÍKOVÝ PROFIL DLE ÚVODNÍ SPECIFIKACE, ZA TITULNÍM LISTEM
DVEŘNÍ ZÁRUBEŇ: HLINÍKOVÝ PROFIL, ZÁRUBEŇ SYSTÉMOVÁ
KOVÁNÍ: NEREZOVÝ KARTÁČOVANÝ POVRCH
KLIKY: NEREZOVÉ, S HLADKÝM KRUHOVÝM PRŮŘEZEM
ROZETY: NEREZOVÉ, ČTVERCOVÉ
ZÁMEK: ELEKTROMECHANICKÝ, OVLÁDÁN Z EPS (SIGNÁL Z EPS DVEŘE UZAVÍRÁ). DVEŘE ROVNĚŽ VYBAVENY OBOUSTRANNÝM ZÁMKEM S CYLINDRICKOU VLOŽKOU PRO MOŽNOST OTEVŘENÍ DVEŘÍ GENERÁLNÍM KLÍČEM.
PRÁH: DVEŘE BEZ PRAHU
BARVA RÁMŮ A KŘÍDEL: OBOUSTRANNĚ RAL 9005 (ČERNÁ, MAT)
OKOPOVÝ PLECH: OBOUSTRANNÝ, NEREZOVÝ, H=200MM
ZASKLENÍ: STĚNA ZASKLENA POŽÁRNÍM A BEZPEČNÝM SKLEM, DLE SPECIFIKACE ZASKLENÍ ZA TITULNÍM LISTEM.
SAMOZAVÍRAČ, STAVĚČ, ZARÁŽKA: DLE ÚVODNÍ SPECIFIKACE AL–VÝPLNÍ

- KOVÁNÍ : KLIKA - KLIKA NOUZOVÉHO ÚNIKU (ZE STR. MÍSTN. Č. OS.32a)
- SAMOZAVÍRAČ
- ZÁMEK ELEKTROMECHANICKÝ, OVLÁDÁN Z EPS - EPS DVEŘE UZAVÍRÁ
- GENERÁLNÍ KLÍČ

POL.	ZOBRAZENÍ	POPIS	PODLAŽÍ 1.PP (OS)	1.NP (OP)	2.NP (1P)	3.NP (2P)	STŘ.	KUSŮ CELKEM	POZNÁMKA
AL5P OP.32a			–	PLOCHA VÝPLNĚ: 1ks=3,40m2	–	–	–	PLOCHA VÝPLNĚ: 1ks=3,40m2	PROSKLENÁ ČÁST BUDE VE VÝŠCE 800–1000MM A ZÁROVEŇ VE VÝŠCE 1400–1600MM KONTRASTNĚ OZNAČENA PRUHEM ŠÍŘKY 50MM. NENAHRAZUJE DÍLENSKOU DOKUMENTACI !

J – SPECIFIKACE AL – VÝPLNÍ

7 – SPECIFIKACE ZASKLENÍ

ZOBRAZENÍ ZE STRANY MÍSTNOSTI OP.32

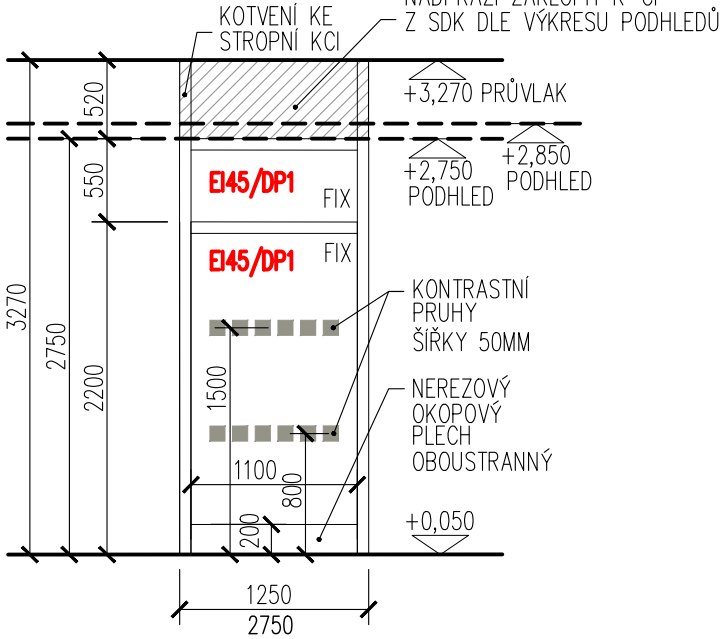

±0,000 **OP.32a**
SVĚTLÁ VÝŠKA PODHLEDU: 2750MM

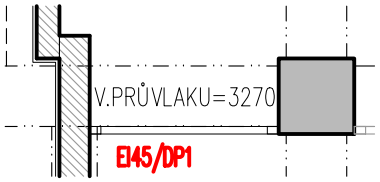

±0,000 **OP.32**
SVĚTLÁ VÝŠKA PODHLEDU: 2750MM
SVĚTLÁ VÝŠKA PODHLEDU: 2850MM

HLINÍKOVÁ PROSKLENÁ STĚNA FIXNÍ:
S POŽÁRNÍ ODOLNOSTÍ EI45/DP1
OSAZENO DO OTVORU 1250x2700 MM, (DLE SCHÉMATU)

FIXNÍ ČÁSTI: HLINÍKOVÝ PROFIL DLE ÚVODNÍ SPECIFIKACE, ZA TITULNÍM LISTEM
BARVA RÁMŮ: OBOUSTRANNĚ RAL 9005 (ČERNÁ, MAT)
OKOPOVÝ PLECH: OBOUSTRANNÝ, NEREZOVÝ, H=200MM
ZASKLENÍ: STĚNA ZASKLENA POŽÁRNÍM A BEZPEČNÝM SKLEM, DLE SPECIFIKACE ZASKLENÍ ZA TITULNÍM LISTEM.

POL.	ZOBRAZENÍ	POPIS	PODLAŽÍ 1.PP (OS)	1.NP (OP)	2.NP (1P)	3.NP (2P)	STŘ.	KUSŮ CELKEM	POZNÁMKA
AL6P OP.32		G,J-SPECIFIKACE AL-VÝPLNÍ **7-SPECIFIKACE ZASKLENÍ**	–	PLOCHA VÝPLNĚ: 1ks=12,10m2	–	–	–	PLOCHA VÝPLNĚ: 1ks=12,10m2	PROSKLENÉ ČÁSTI BUDOU VE VÝŠCE 800-1000MM A ZÁROVEŇ VE VÝŠCE 1400-1600MM KONTRASTNĚ OZNAČENY PRUHEM ŠÍŘKY 50MM. PŘECHODOVÁ LIŠTA: BUDE OSAZENA NA PODÉLNOU OSU DVEŘÍ NENAHRAZUJE DÍLENSKOU DOKUMENTACI !

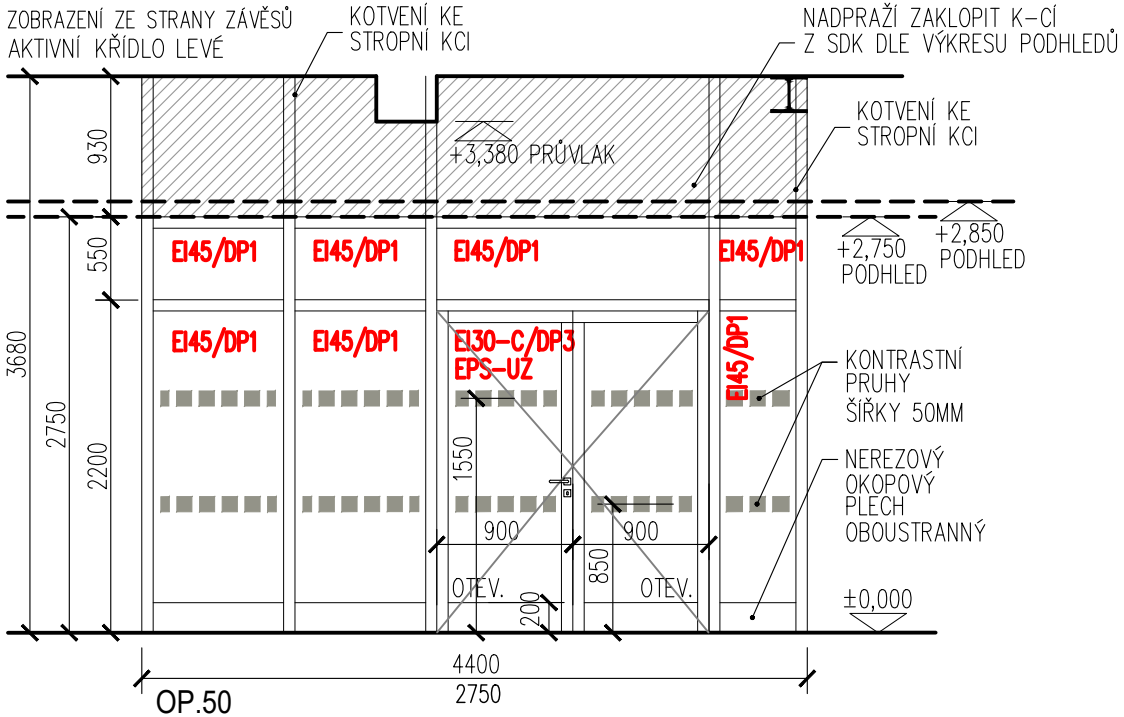

OP.50
SVĚTLÁ VÝŠKA: 3680MM
SVĚTLÁ VÝŠKA PODHLEDU: 2750MM

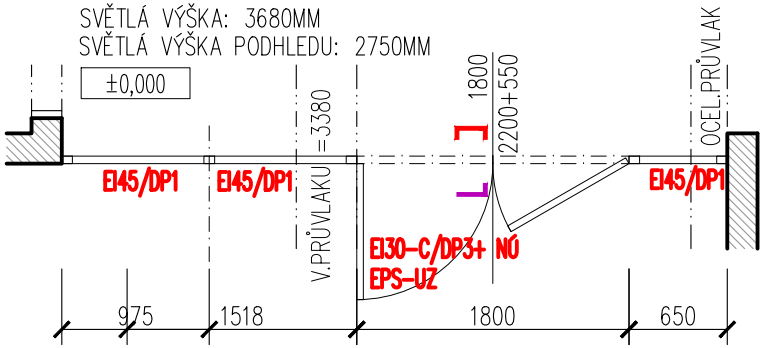

OP.32
SVĚTLÁ VÝŠKA: 3680MM
SVĚTLÁ VÝŠKA PODHLEDU: 2750MM
SVĚTLÁ VÝŠKA PODHLEDU: 2850MM

HLINÍKOVÁ PROSKLENÁ STĚNA S DVEŘMI:
DVEŘE S POŽÁRNÍ ODOLNOSTÍ EI30-C/DP3+NÚ
FIXNÍ ČÁSTI S POŽÁRNÍ ODOLNOSTÍ EI45/DP1
OSAZENO DO OTVORU 4400x2750 MM,
DVEŘE OTEVÍRAVÉ DVOUKŘÍDLOVÉ 2x900x2200 MM (ČLENĚNÍ DLE SCHÉMATU)

KŘÍDLO, FIXNÍ ČÁSTI: HLINÍKOVÝ PROFIL DLE ÚVODNÍ SPECIFIKACE, ZA TITULNÍM LISTEM
DVEŘNÍ ZÁRUBEŇ: HLINÍKOVÝ PROFIL, ZÁRUBEŇ SYSTÉMOVÁ
KOVÁNÍ: NEREZOVÝ KARTÁČOVANÝ POVRCH
KLIKY: NEREZOVÉ, S HLADKÝM KRUHOVÝM PRŮŘEZEM
ROZETY: NEREZOVÉ, ČTVERCOVÉ
ZÁMEK: ELEKTROMECHANICKÝ, OVLÁDÁN Z EPS (SIGNÁL Z EPS DVEŘE UZAVÍRÁ). DVEŘE ROVNĚŽ VYBAVENY OBOUSTRANNÝM ZÁMKEM S CYLINDRICKOU VLOŽKOU PRO MOŽNOST OTEVŘENÍ DVEŘÍ GENERÁLNÍM KLÍČEM.
PRÁH: DVEŘE BEZ PRAHU
BARVA RÁMŮ A KŘÍDEL: OBOUSTRANNĚ RAL 9005 (ČERNÁ, MAT)
OKOPOVÝ PLECH: OBOUSTRANNÝ, NEREZOVÝ, H=200MM
ZASKLENÍ: STĚNA ZASKLENA POŽÁRNÍM A BEZPEČNÝM SKLEM, DLE SPECIFIKACE ZASKLENÍ ZA TITULNÍM LISTEM.
SAMOZAVÍRAČ, STAVĚČ, ZARÁŽKA: DLE ÚVODNÍ SPECIFIKACE AL-VÝPLNÍ

- KOVÁNÍ : KLIKA - KLIKA NOUZOVÉHO ÚNIKU (ZE STR. MÍSTN. Č. OP.50)
- SAMOZAVÍRAČ
- ZÁMEK ELEKTROMECHANICKÝ, OVLÁDÁN Z EPS - EPS DVEŘE UZAVÍRÁ
- GENERÁLNÍ KLÍČ

POL.	ZOBRAZENÍ	POPIS	PODLAŽÍ 1.PP (OS)	1.NP (OP)	2.NP (1P)	3.NP (2P)	STŘ.	KUSŮ CELKEM	POZNÁMKA
AL7P 1P.23		G,J – SPECIFIKACE AL – VÝPLNÍ **7 – SPECIFIKACE ZASKLENÍ**	–	–	PLOCHA VÝPLNĚ: 1ks=4,40m2	–	–	PLOCHA VÝPLNĚ: 1ks=4,40m2	PROSKLENÉ DVEŘNÍ KŘÍDLO BUDE VE VÝŠCE 800–1000MM A ZÁROVEŇ VE VÝŠCE 1400–1600MM KONTRASTNĚ OZNAČENO PRUHEM ŠÍŘKY 50MM. PŘECHODOVÁ LIŠTA: BUDE OSAZENA NA PODÉLNOU OSU DVEŘÍ NENAHRAZUJE DÍLENSKOU DOKUMENTACI !

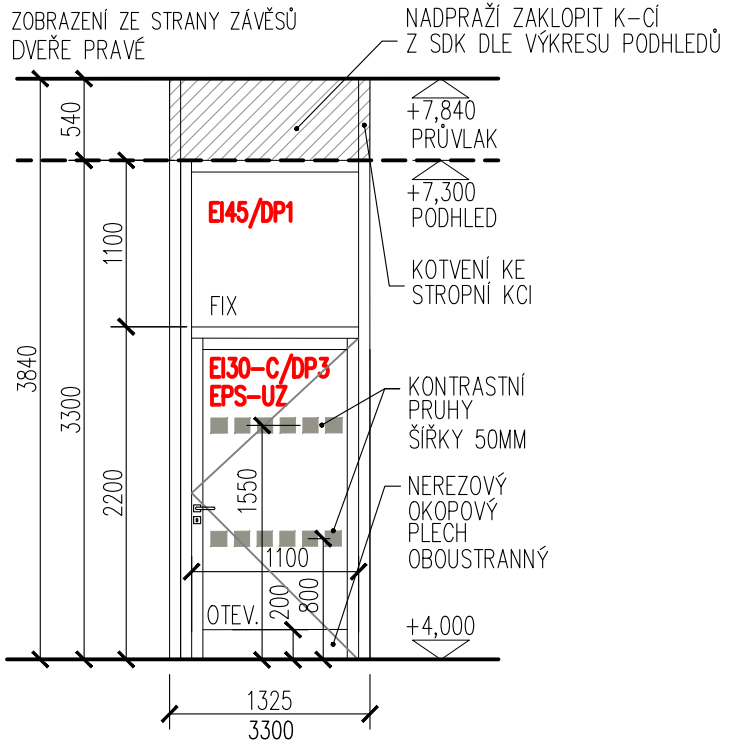

+4,000 **1P.23**
SVĚTLÁ VÝŠKA PODHLEDU: 3300MM

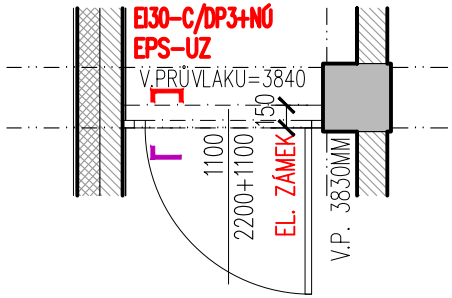

+4,000 **1P.01**
SVĚTLÁ VÝŠKA PODHLEDU: 3300MM

HLINÍKOVÁ PROSKLENÁ STĚNA S DVEŘMI:
DVEŘE S POŽÁRNÍ ODOLNOSTÍ EI30–C/DP3+NÚ
FIXNÍ ČÁST S POŽÁRNÍ ODOLNOSTÍ EI45/DP1
OSAZENO DO OTVORU 1325x3300 MM,
DVEŘE OTEVÍRAVÉ, JEDNOKŘÍDLOVÉ 1100x2200 MM (DLE SCHÉMATU)

KŘÍDLO, FIXNÍ ČÁST: HLINÍKOVÝ PROFIL DLE ÚVODNÍ SPECIFIKACE, ZA TITULNÍM LISTEM
DVEŘNÍ ZÁRUBEŇ: HLINÍKOVÝ PROFIL, ZÁRUBEŇ SYSTÉMOVÁ
KOVÁNÍ: NEREZOVÝ KARTÁČOVANÝ POVRCH
KLIKY: NEREZOVÉ, S HLADKÝM KRUHOVÝM PRŮŘEZEM
ROZETY: NEREZOVÉ, ČTVERCOVÉ
ZÁMEK: ELEKTROMECHANICKÝ, ČTEČKA PRO VSTUP NA KARTU, OVLÁDÁN Z EPS (SIGNÁL Z EPS DVEŘE UZAVÍRÁ). DVEŘE ROVNĚŽ VYBAVENY OBOUSTRANNÝM ZÁMKEM S CYLINDRICKOU VLOŽKOU PRO MOŽNOST OTEVŘENÍ DVEŘÍ GENERÁLNÍM KLÍČEM.
PRÁH: DVEŘE BEZ PRAHU
BARVA RÁMŮ A KŘÍDEL: OBOUSTRANNĚ RAL 9005 (ČERNÁ, MAT)
OKOPOVÝ PLECH: OBOUSTRANNÝ, NEREZOVÝ, H=200MM
ZASKLENÍ: STĚNA ZASKLENA POŽÁRNÍM A BEZPEČNÝM SKLEM, DLE SPECIFIKACE ZASKLENÍ ZA TITULNÍM LISTEM.
SAMOZAVÍRAČ, STAVĚČ, ZARÁŽKA: DLE ÚVODNÍ SPECIFIKACE AL–VÝPLNÍ

- KOVÁNÍ : KLIKA - KLIKA NOUZOVÉHO ÚNIKU (ZE STR. MÍSTN. Č. 1P.23)
- SAMOZAVÍRAČ
- ZÁMEK ELEKTROMECHANICKÝ, ČTEČKA PRO VSTUP NA KARTU, OVLÁDÁN Z EPS - EPS DVEŘE UZAVÍRÁ
- GENERÁLNÍ KLÍČ

POL.	ZOBRAZENÍ	POPIS	PODLAŽÍ 1.PP (OS)	1.NP (OP)	2.NP (1P)	3.NP (2P)	STŘ.	KUSŮ CELKEM	POZNÁMKA
AL8P 1P.28		G,J-SPECIFIKACE AL-VÝPLNÍ **7-SPECIFIKACE ZASKLENÍ**	–	–	PLOCHA VÝPLNĚ: 1ks=8,80m2	–	–	PLOCHA VÝPLNĚ: 1ks=8,80m2	PROSKLENÉ ČÁSTI BUDOU VE VÝŠCE 800-1000MM A ZÁROVEŇ VE VÝŠCE 1400-1600MM KONTRASTNĚ OZNAČENY PRUHEM ŠÍŘKY 50MM. PŘECHODOVÁ LIŠTA: BUDE OSAZENA NA PODÉLNOU OSU DVEŘÍ NENAHRAZUJE DÍLENSKOU DOKUMENTACI !

ZOBRAZENÍ ZE STRANY ZÁVĚSŮ
DVEŘE LEVÉ

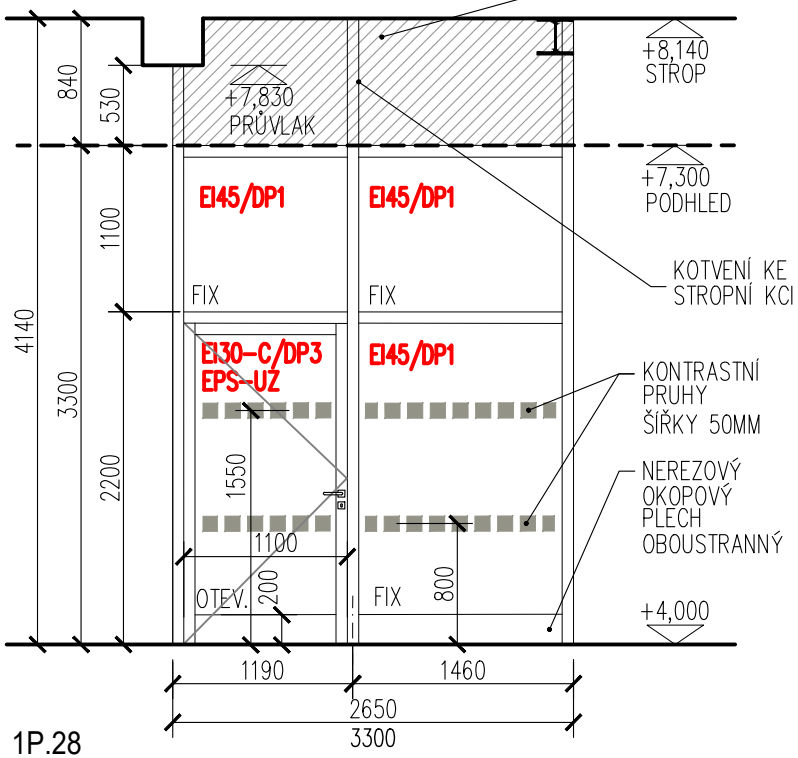

1P.28
SVĚTLÁ VÝŠKA PODHLEDU: 3300MM

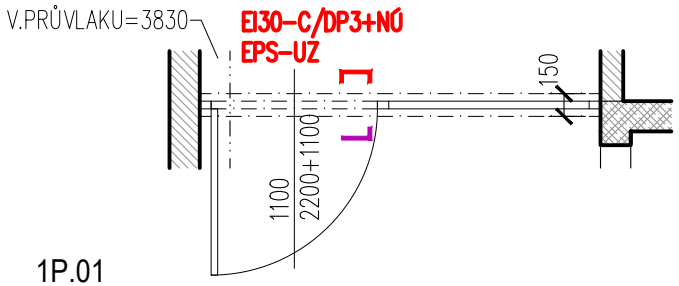

1P.01
SVĚTLÁ VÝŠKA PODHLEDU: 3300MM

HLINÍKOVÁ PROSKLENÁ STĚNA S DVEŘMI:
DVEŘE S POŽÁRNÍ ODOLNOSTÍ EI30-C/DP3+NÚ
FIXNÍ ČÁSTI S POŽÁRNÍ ODOLNOSTÍ EI45/DP1
OSAZENO DO OTVORU 2650x3300 MM,
DVEŘE OTEVÍRAVÉ, JEDNOKŘÍDLOVÉ 1100x2200 MM (DLE SCHÉMATU)

KŘÍDLO, FIXNÍ ČÁSTI: HLINÍKOVÝ PROFIL DLE ÚVODNÍ SPECIFIKACE, ZA TITULNÍM LISTEM
DVEŘNÍ ZÁRUBEŇ: HLINÍKOVÝ PROFIL, ZÁRUBEŇ SYSTÉMOVÁ
KOVÁNÍ: NEREZOVÝ KARTÁČOVANÝ POVRCH
KLIKY: NEREZOVÉ, S HLADKÝM KRUHOVÝM PRŮŘEZEM
ROZETY: NEREZOVÉ, ČTVERCOVÉ
ZÁMEK: ELEKTROMECHANICKÝ, OVLÁDÁN Z EPS (SIGNÁL Z EPS DVEŘE UZAVÍRÁ). DVEŘE ROVNĚŽ VYBAVENY OBOUSTRANNÝM ZÁMKEM S CYLINDRICKOU VLOŽKOU PRO MOŽNOST OTEVŘENÍ DVEŘÍ GENERÁLNÍM KLÍČEM.
PRÁH: DVEŘE BEZ PRAHU
BARVA RÁMŮ A KŘÍDEL: OBOUSTRANNĚ RAL 9005 (ČERNÁ, MAT)
OKOPOVÝ PLECH: OBOUSTRANNÝ, NEREZOVÝ, H=200MM
ZASKLENÍ: STĚNA ZASKLENA POŽÁRNÍM A BEZPEČNÝM SKLEM, DLE SPECIFIKACE ZASKLENÍ ZA TITULNÍM LISTEM.
SAMOZAVÍRAČ, STAVĚČ, ZARÁŽKA: DLE ÚVODNÍ SPECIFIKACE AL-VÝPLNÍ

- KOVÁNÍ : KLIKA - KLIKA NOUZOVÉHO ÚNIKU (ZE STR. MÍSTN. Č. 1P.23)
- SAMOZAVÍRAČ
- ZÁMEK ELEKTROMECHANICKÝ, OVLÁDÁN Z EPS - EPS DVEŘE UZAVÍRÁ
- GENERÁLNÍ KLÍČ

POL.	ZOBRAZENÍ	POPIS	PODLAŽÍ 1.PP (OS)	1.NP (OP)	2.NP (1P)	3.NP (2P)	STŘ.	KUSŮ CELKEM	POZNÁMKA
AL9P 1P.2a		G,J – SPECIFIKACE AL – VÝPLNÍ **7 – SPECIFIKACE ZASKLENÍ**	–	–	PLOCHA VÝPLNĚ: 1ks=8,80m2	–	–	PLOCHA VÝPLNĚ: 1ks=8,80m2	PROSKLENÉ ČÁSTI BUDOU VE VÝŠCE 800–1000MM A ZÁROVEŇ VE VÝŠCE 1400–1600MM KONTRASTNĚ OZNAČENY PRUHEM ŠÍŘKY 50MM. PŘECHODOVÁ LIŠTA: BUDE OSAZENA NA PODÉLNOU OSU DVEŘÍ NENAHRAZUJE DÍLENSKOU DOKUMENTACI !

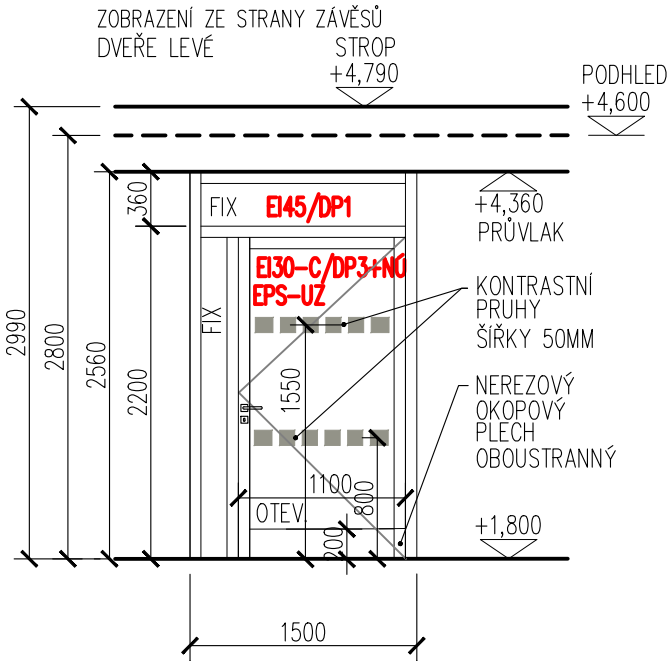

1P.02a
SVĚTLÁ VÝŠKA PODHLEDU: 2800MM

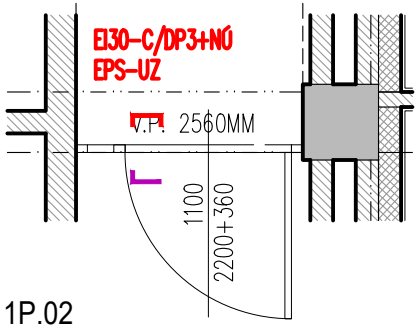

1P.02
SVĚTLÁ VÝŠKA: 2990MM
SVĚTLÁ VÝŠKA PODHLEDU: 2800MM

HLINÍKOVÁ PROSKLENÁ STĚNA S DVEŘMI:
DVEŘE S POŽÁRNÍ ODOLNOSTÍ EI30–C/DP3+NÚ
FIXNÍ ČÁSTI S POŽÁRNÍ ODOLNOSTÍ EI45/DP1
OSAZENO DO OTVORU 1500x2560 MM,
DVEŘE OTEVÍRAVÉ, JEDNOKŘÍDLOVÉ 1100x2200 MM (DLE SCHÉMATU)

KŘÍDLO, FIXNÍ ČÁSTI: HLINÍKOVÝ PROFIL DLE ÚVODNÍ SPECIFIKACE, ZA TITULNÍM LISTEM
DVEŘNÍ ZÁRUBEŇ: HLINÍKOVÝ PROFIL, ZÁRUBEŇ SYSTÉMOVÁ
KOVÁNÍ: NEREZOVÝ KARTÁČOVANÝ POVRCH
KLIKY: NEREZOVÉ, S HLADKÝM KRUHOVÝM PRŮŘEZEM
ROZETY: NEREZOVÉ, ČTVERCOVÉ
ZÁMEK: ELEKTROMECHANICKÝ, OVLÁDÁN Z EPS (SIGNÁL Z EPS DVEŘE UZAVÍRÁ). DVEŘE ROVNĚŽ VYBAVENY OBOUSTRANNÝM ZÁMKEM S CYLINDRICKOU VLOŽKOU PRO MOŽNOST OTEVŘENÍ DVEŘÍ GENERÁLNÍM KLÍČEM.
PRÁH: DVEŘE BEZ PRAHU
BARVA RÁMŮ A KŘÍDEL: OBOUSTRANNĚ RAL 9005 (ČERNÁ, MAT)
OKOPOVÝ PLECH: OBOUSTRANNÝ, NEREZOVÝ, H=200MM
ZASKLENÍ: STĚNA ZASKLENA POŽÁRNÍM A BEZPEČNÝM SKLEM, DLE SPECIFIKACE ZASKLENÍ ZA TITULNÍM LISTEM.
SAMOZAVÍRAČ, STAVĚČ, ZARÁŽKA: DLE ÚVODNÍ SPECIFIKACE AL–VÝPLNÍ

- KOVÁNÍ : KLIKA - KLIKA NOUZOVÉHO ÚNIKU (ZE STR. MÍSTN. Č. 1P.02a)
- SAMOZAVÍRAČ
- ZÁMEK ELEKTROMECHANICKÝ, OVLÁDÁN Z EPS - EPS DVEŘE UZAVÍRÁ
- GENERÁLNÍ KLÍČ

POL.	ZOBRAZENÍ	POPIS	PODLAŽÍ 1.PP (OS)	1.NP (OP)	2.NP (1P)	3.NP (2P)	STŘ.	KUSŮ CELKEM	POZNÁMKA
AL10P 2P.07		G,H – SPECIFIKACE AL – VÝPLNÍ **7 – SPECIFIKACE ZASKLENÍ**	–	–	PLOCHA VÝPLNĚ: 1ks=3,65m2	–	–	PLOCHA VÝPLNĚ: 1ks=3,65m2	PROSKLENÉ ČÁSTI BUDOU VE VÝŠCE 800–1000MM A ZÁROVEŇ VE VÝŠCE 1400–1600MM KONTRASTNĚ OZNAČENY PRUHEM ŠÍŘKY 50MM. PŘECHODOVÁ LIŠTA: BUDE OSAZENA NA PODÉLNOU OSU DVEŘÍ NENAHRAZUJE DÍLENSKOU DOKUMENTACI !

ZOBRAZENÍ ZE STRANY ZÁVĚSŮ
DVEŘE PRAVÉ

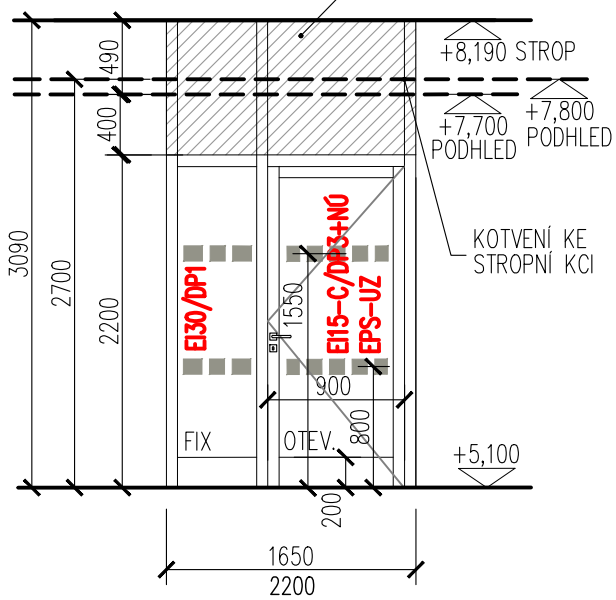

2P.07
SVĚTLÁ VÝŠKA PODHLEDU: 2700MM

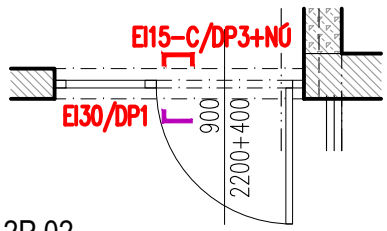

2P.02
SVĚTLÁ VÝŠKA PODHLEDU: 2600MM

HLINÍKOVÁ PROSKLENÁ STĚNA S DVEŘMI:
DVEŘE S POŽÁRNÍ ODOLNOSTÍ EI15–C/DP3+NÚ
FIXNÍ ČÁST S POŽÁRNÍ ODOLNOSTÍ EI30/DP1
OSAZENO DO OTVORU 1650x2200 MM,
DVEŘE OTEVÍRAVÉ, JEDNOKŘÍDLOVÉ 900x2200 MM (DLE SCHÉMATU)

KŘÍDLO, FIXNÍ ČÁSTI: HLINÍKOVÝ PROFIL DLE ÚVODNÍ SPECIFIKACE, ZA TITULNÍM LISTEM
DVEŘNÍ ZÁRUBEŇ: HLINÍKOVÝ PROFIL, ZÁRUBEŇ SYSTÉMOVÁ
KOVÁNÍ: NEREZOVÝ KARTÁČOVANÝ POVRCH
KLIKY: NEREZOVÉ, S HLADKÝM KRUHOVÝM PRŮŘEZEM
ROZETY: NEREZOVÉ, ČTVERCOVÉ
ZÁMEK: DVEŘE VYBAVENY OBOUSTRANNÝM POŽÁRNÍM ZÁMKEM S CYLINDRICKOU VLOŽKOU PRO MOŽNOST OTEVŘENÍ DVEŘÍ GENERÁLNÍM KLÍČEM.
PRÁH: DVEŘE BEZ PRAHU
BARVA RÁMŮ A KŘÍDEL: OBOUSTRANNĚ RAL 9005 (ČERNÁ, MAT)
OKOPOVÝ PLECH: OBOUSTRANNÝ, NEREZOVÝ, H=200MM
ZASKLENÍ: STĚNA ZASKLENA POŽÁRNÍM A BEZPEČNÝM SKLEM, DLE SPECIFIKACE ZASKLENÍ ZA TITULNÍM LISTEM.
SAMOZAVÍRAČ, STAVĚČ, ZARÁŽKA: DLE ÚVODNÍ SPECIFIKACE AL–VÝPLNÍ

- KOVÁNÍ : KLIKA - KLIKA NOUZOVÉHO ÚNIKU (ZE STRANY MÍSTN. Č. 2P.07)
- SAMOZAVÍRAČ
- ZÁMEK POŽÁRNÍ VLOŽKOVÝ
- GENERÁLNÍ KLÍČ